Výrobky související s tepelnými čerpadly



Vyhrazujeme si právo měnit design a technické specifikace našich výrobků.

OBSAH

Flexcon Premium

Flexcon Premium 8 - 35 l / 3,0 bar . . . 5

Flexcon Premium 2 - 80 l / 6,0 bar . . . 5

Baseflex

Baseflex 8 - 80 l . . . 7

Flofix

Flofix 8 - 150 l . . . 8

Airfix D-E

Airfix D-E - 10,0 bar . . . 9

Doplňování

Flexcon PA AutoFill jednotka pro udržování tlaku . . . 10

Jednotka automatického doplňování Flexfiller Direct G4

Flexfiller Direct G4 jednotka automatického doplňování . . . 11

Flexfiller Direct G4 - rozměry . . . 13

Pojistné ventily Prescor

Prescor . . . 14

Prescor S . . . 15

Pojistné ventily pro zásobníky TV

Pojistné ventily Prescor IC - pro zásobníky TV . . . 17

Prescor IC - rozměry . . . 17

Automatické odvzdušňovací ventily Flexvent

Flexvent . . . 18

Flexvent - rozměry . . . 18

Flexvent Top . . . 19

Flexvent Pro . . . 19

Řada XStream - odlučovače mikrobublinek vzduchu a nečistot

Flamco XStream Vent . . . 21

Flamco XStream Vent - rozměry . . . 21

Flamco XStream Clean . . . 22

Flamco XStream Clean - rozměry . . . 23

Odlučovače mikrobublinek vzduchu

Flamcovent Smart S - 10,0 bar . . . 24

Odlučovače nečistot

Flamco Clean Smart S - 10,0 bar . . . 26

Vyhrazujeme si právo měnit design a technické specifikace našich výrobků.

Vyrovnávací zásobník FlexTherm PS

FlexTherm PS 200 - 5000 . . . 27
FlexTherm PS 200 - 5000– Rozměrové údaje (umístění vývodů) . . . 28
FlexTherm PS 200 - 5000 - Technické údaje . . . 29

Vysoce výkonný smaltovaný ohřívač teplé vody FlexTherm Duo HLS

FlexTherm Duo HLS 300 - 500 . . . 30
FlexTherm Duo HLS 300 - 500 - Rozměrové údaje (umístění vývodů) . . . 30
FlexTherm Duo HLS 750 - 1000 . . . 31
FlexTherm Duo HLS 750 - 1000 - Rozměrové údaje (umístění vývodů) . . . 32
FlexTherm Duo HLS - Technické údaje . . . 33

Kompaktní zásobník tepla FlexTherm Eco

FlexTherm Eco . . . 35
FlexTherm Eco - Technické údaje . . . 35

Ultrazvukový kompaktní měřič tepla LogoplusSonic

LogoplusSonic ultrazvukový kompaktní měřič tepla s M-Bus . . . 37
LogoplusSonic ultrazvukový kompaktní měřič tepla s wM-Bus . . . 37
LogoplusSonic ultrazvukový kompaktní měřič tepla s wM-Bus, včetně montážní sady . . . 38

HeatSonic - ultrazvukový kompaktní měřič

HeatSonic měřič tepla s M-Bus . . . 39
HeatSonic měřič tepla s wM-Bus (OMS) . . . 39

KFE kulový vypouštěcí kohout pro topení

KFE kulový vypouštěcí kohout . . . 41
Rozměry . . . 41
KFE kulový kohout DN 20 s hadicovou přípojkou . . . 41
Rozměry . . . 42
KFE kulový kohout, s vnitřním závitem . . . 42
Rozměry . . . 43

VacuStream podtlakový odplyňovací automat

VacuStream . . . 44
VacuStream - rozměry . . . 44

Statické vyvažovací ventily NexusValve

NexusValve Fluctus DN 15 - 50 . . . 46

Automatické vyvažovací ventily

NexusValve Vivax DN 15 - 50 . . . 47
NexusValve Vivax DN 65 - 150 včetně pohonu . . . 47

MeiFlow Top S

MeiFlow Top S UC čerpadlové skupiny . . . 49
Rozměry MeiFlow Top S UC . . . 50
Technické údaje MeiFlow Top S UC . . . 50

Vyhrazujeme si právo měnit design a technické specifikace našich výrobků.

MeiFlow Top S UC-L, dlouhá verze . . . 50
Rozměry MeiFlow Top S UC-L . . . 51
MeiFlow Top S UC-M čerpadlové skupiny . . . 51
Rozměry MeiFlow Top S UC-M . . . 52
Technické údaje MeiFlow Top S UC-M . . . 52
MeiFlow Top S UC-SD oddělovací systém . . . 53
Rozměry MeiFlow Top S UC-SD . . . 53
Technické údaje MeiFlow Top S UC-SD . . . 54
MeiFlow Top S UC-CS čerpadlové skupiny s odlučovačem nečistot . . . 54
Rozměry MeiFlow Top S UC-CS . . . 54
Technické údaje MeiFlow Top S UC-CS . . . 55
MeiFlow Top S UC-X čerpadlové skupiny . . . 55
Rozměry MeiFlow Top S UC-X . . . 56
Technické údaje MeiFlow Top S UC-X / MC-X . . . 56
MeiFlow Top S MC čerpadlové skupiny . . . 57
Rozměry MeiFlow Top S MC . . . 57
Technické údaje MeiFlow Top S MC . . . 58
MeiFlow Top S MC-L, dlouhá verze . . . 58
Rozměry MeiFlow Top S MC-L . . . 59
MeiFlow Top S MC-W čerpadlové skupiny . . . 59
Rozměry MeiFlow Top S MC-W . . . 60
Technické údaje MeiFlow Top S MC-W . . . 60
MeiFlow Top S MC-M čerpadlové skupiny . . . 60
Rozměry MeiFlow Top S MC-M . . . 61
Technické údaje MeiFlow Top S MC-M . . . 61
MeiFlow Top S MC-CV souprava pro regulaci konstantní teploty . . . 62
Rozměry MeiFlow Top S MC-CV . . . 62
Technické údaje MeiFlow Top S MC-CV . . . 63
MeiFlow Top S MC-CS čerpadlové skupiny s odlučovačem nečistot . . . 63
Rozměry MeiFlow Top S MC-CS . . . 64
Technické údaje MeiFlow Top S MC-CS . . . 64
MeiFlow Top S MC-X čerpadlové skupiny . . . 64
Rozměry MeiFlow Top S MC-X . . . 65
MeiFlow Top S RLB souprava pro ochranu kotle proti nízkoteplotní korozi (provedení 2 větve) . . . 65
Rozměry MeiFlow Top S RLB . . . 66
Technické údaje MeiFlow Top S RLB . . . 66
MeiFlow Top S MF rozdělovače . . . 67
MeiFlow MFR3 servomotor s integrovanou regulací teploty . . . 67
MeiFlow MWR3 servomotor s ekvitermní regulací teploty náběhu . . . 68
Připojovací set pro přímé napojení čerpadlové skupiny na hydraulický stabilizátor S BG . . . 69
MeiTronic termostat pro servopohon s ekvitermní regulací . . . 69
Clony pro změnu hodnoty Kvs . . . 69
Připojovací sety . . . 70
Souprava pro připojení expanzní nádoby . . . 70
Jímka MeiFlow Top S . . . 71
Technické údaje MeiFlow Top S MC-L . . . 71

Vyhrazujeme si právo měnit design a technické specifikace našich výrobků.

FLEXCON PREMIUM

Membránové expanzní nádoby.
Expanzní nádoby Flexcon Premium vynikají dlouhou životností a to zejména díky membráně, vyrobené z termoplastického polyolefinu (TPO) 12 - 35 l, šetrné k životnímu prostředí. Díky použití tohoto materiálu je její uhlíková stopa o 50 % nižší než u běžné membrány. Membrána má mnohem menší propustnost, nižší hmotnost a větší flexibilitu. Každá nádoba je ve výrobě testována.

- Membrána vyrobena z termoplastického polyolefinu (TPO) 12 - 35 l.
- O 50 % nižší uhlíková stopa než u běžné membrány.
- Delší životnost, nižší nároky na údržbu, záruka 15 let.
- V nabídce provedení 3,0 nebo 6,0 bar o objemu 2 – 80 l.
- Dusíková náplň pro delší udržení přednastaveného tlaku.
- Provozní teplota systému: -10 °C až 70 °C (3 bar); -10 °C až 90 °C (6 bar).
- Vhodné pro směs vody a glykolu až do koncentrace 50 %.
- V souladu se směrnicí o tlakových zařízeních PED 2014/68/EU.

Flexcon Premium 8 - 35 l / 3,0 bar

- Maximální provozní tlak: 3,0 bar
- Provozní teplota systému: -10 °C až 70 °C.
- Červený (RAL 3002) epoxidový práškový nástřik (18 a 25 l také v bílé barvě)
- Flexcon Premium 35 l: s montážními nožičkami a připevňovacím setem

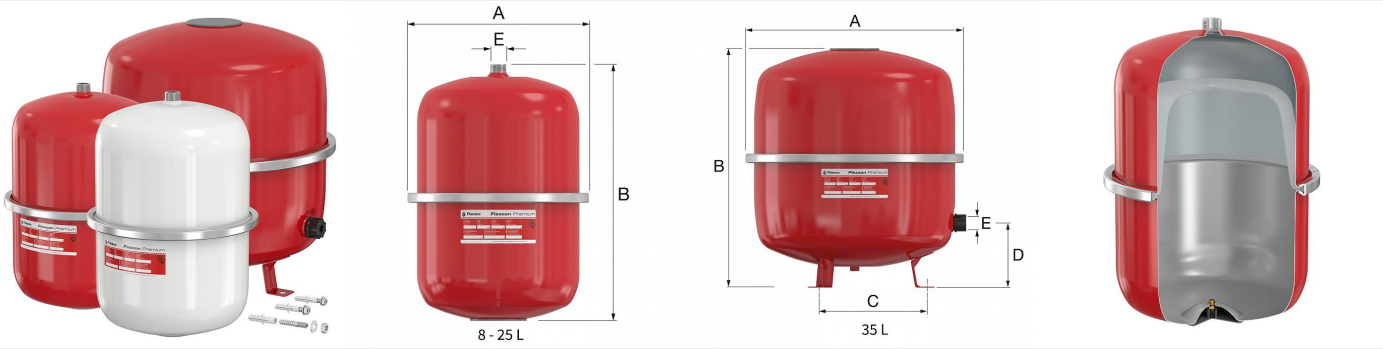

Typ	Objem [l]	Přednastavený tlak [bar]	Rozměry A [mm]	B [mm]	C [mm]	D [mm]	Membrána	Připojení (E)	Hmotnost [kg]		Objednací číslo
Flexcon Premium 8 l	8	0,5	245	277	-	-	Butyl	R 3/4"	2,2	77	16913
Flexcon Premium 12 l	12	1,0	286	309	-	-	TPO	R 3/4"	2,7	60	16915
Flexcon Premium 18 l	18	1,5	286	405	-	-	TPO	R 3/4"	3,4	48	16918
Flexcon Premium 18 l bílá	18	1,0	286	405	-	-	TPO	R 3/4"	3,4	48	16920
Flexcon Premium 25 l	25	0,5	328	421	-	-	TPO	R 3/4"	4,3	25	16922
Flexcon Premium 25 l	25	1,5	328	421	-	-	TPO	R 3/4"	4,3	25	16924
Flexcon Premium 25 l bílá	25	1,0	328	421	-	-	TPO	R 3/4"	4,3	25	16926
Flexcon Premium 35 l	35	1,5	396	435	263	118	TPO	R 3/4"	5,3	18	16930

Vyhrazujeme si právo měnit design a technické specifikace našich výrobků.

Flexcon Premium 2 - 80 l / 6,0 bar

- Maximální provozní tlak: 6,0 bar
- Min./max. teplota na membráně: -10 °C / 90 °C
- Červený (RAL 3002) epoxidový práškový nástřik
- Flexcon Premium 35 - 80 l: s montážními nožičkami a připevňovacím setem

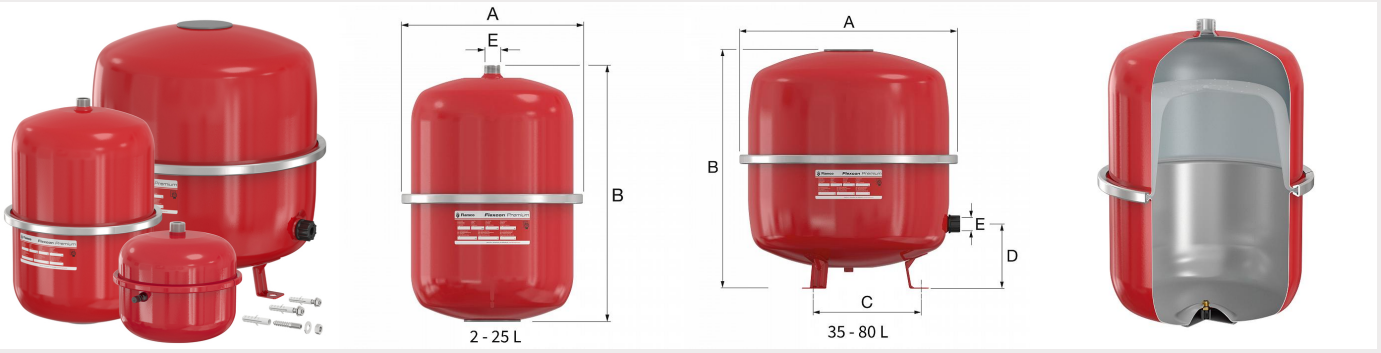

Typ	Objem [l]	Přednastavený tlak [bar]	Rozměry				Membrána	Připojení (E)	Hmotnost [kg]		Objednací číslo
			A [mm]	B [mm]	C [mm]	D [mm]					
Flexcon Premium 2 l	2	2,5	216	144	-	-	Butyl	G 3/4" M	1,7	120	16938
Flexcon Premium 4 l	4	2,5	216	192	-	-	Butyl	G 3/4" M	2,1	90	16940
Flexcon Premium 8 l	8	2,5	245	277	-	-	Butyl	R 3/4"	3,2	50	16942
Flexcon Premium 12 l	12	2,5	286	309	-	-	TPO	R 3/4"	4,5	36	16945
Flexcon Premium 18 l	18	2,5	286	405	-	-	TPO	R 3/4"	4,7	48	16948
Flexcon Premium 25 l	25	2,5	328	421	-	-	TPO	R 3/4"	5,8	25	16952
Flexcon Premium 35 l	35	2,5	396	435	263	118	TPO	R 3/4"	8,1	18	16956
Flexcon Premium 50 l	50	2,5	437	493	263	134	Butyl	R 3/4"	11,4	12	16960
Flexcon Premium 80 l	80	2,5	519	534	360	140	Butyl	R 1"	15,0	12	16964

Vyhrazujeme si právo měnit design a technické specifikace našich výrobků.

BASEFLEX

Pro uzavřené systémy vytápění a chlazení

Při zvýšení teploty v soustavě se zvětší objem vody v systému. Expanzní nádoba pojme zvětšený objem, aby tlak v systému zůstal na správné úrovni. Každá nádoba je vybavena pružným vakem. Každá nádoba je ve výrobě testována.

- Dusíková náplň pro delší udržení přednastaveného tlaku
- Celosvařovaná konstrukce
- Vak: EPDM
- V souladu se Směrnicí o tlakových zařízeních PED 2014/68/EU
- Nádoba v souladu s normou EN13831

- Baseflex 35 – 80 l: standardně vybaveno nožkami
- Maximální provozní tlak: 6,0 bar
- Maximální teplota na přívodu: 120 °C
- Min./ max. teplota ve vaku: -10 / 70 °C
- Pozinkovaná příruba
- Červený (RAL 3002) epoxidový práškový nástřik

Baseflex 8 - 80 l

- Maximální provozní tlak: 6,0 bar
- Červený (RAL 3002) epoxidový práškový nástřik (také v bílé barvě)
- Baseflex 35 - 80 l: S montážními nožičkami

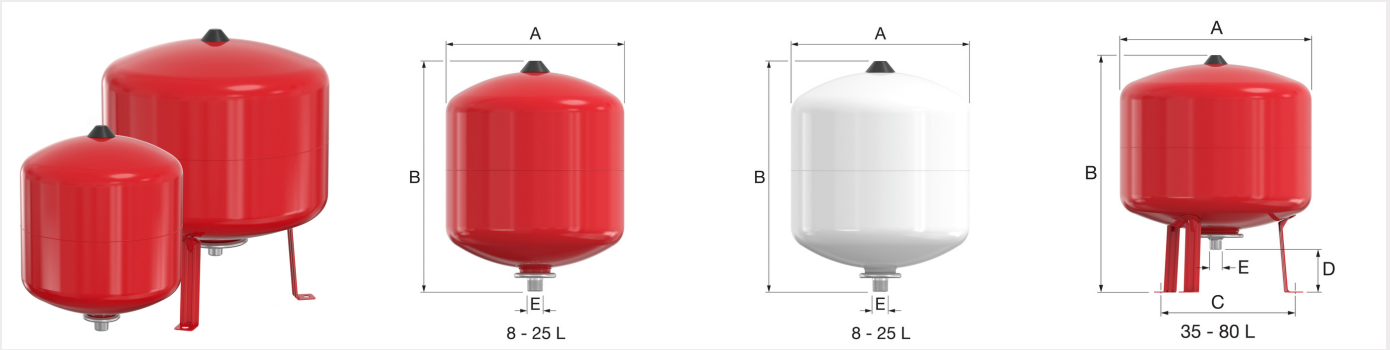

Typ	Objem [l]	Předna-stavený tlak [bar]	Max. provozní tlak [bar]	Rozměry				Připojení (E)	Hmotnost [kg]		Objednací číslo
				A [mm]	B [mm]	Ø C [mm]	D [mm]				
Baseflex 8 l	8	1,5	6	235	272	-	-	G 3/4" M	2,2	105	25300
Baseflex 8 l bílá	8	1,5	6	235	272	-	-	G 3/4" M	2,2	105	25255
Baseflex 12 l	12	1,5	6	235	363	-	-	G 3/4" M	2,4	90	25301
Baseflex 12 l bílá	12	1,5	6	235	363	-	-	G 3/4" M	2,4	90	25256
Baseflex 18 l	18	1,5	6	290	375	-	-	G 3/4" M	3,4	60	25302
Baseflex 18 l bílá	18	1,5	6	290	375	-	-	G 3/4" M	3,4	60	25332
Baseflex 25 l	25	1,5	6	290	479	-	-	G 3/4" M	4,2	48	25303
Baseflex 25 l bílá	25	1,5	6	290	479	-	-	G 3/4" M	4,2	48	25333
Baseflex 35 l	35	1,5	6	390	482	330	70	G 3/4" M	5,4	24	25305
Baseflex 35 l bílá	35	1,5	6	390	482	330	70	G 3/4" M	5,4	24	25334
Baseflex 50 l	50	1,5	6	390	607	330	70	G 3/4" M	8,7	18	25306
Baseflex 50 l bílá	50	1,5	6	390	607	330	70	G 3/4" M	8,7	18	25335
Baseflex 80 l	80	1,5	6	390	854	330	70	G 3/4" M	12,3	15	25307
Baseflex 80 l bílá	80	1,5	6	390	854	330	70	G 3/4" M	12,3	15	25336

Vyhrazujeme si právo měnit design a technické specifikace našich výrobků.

FLOFIX

Pro systémy s pitnou vodou pro použití v domácích a komerčních uzavřených systémech

Při zvýšení teploty v soustavě se zvětší objem vody v systému. Expanzní nádoba pojme zvětšený objem, aby tlak v systému zůstal na správné úrovni. Každá nádoba je vybavena pružným vakem. Každá nádoba je ve výrobě testována.

- Dusíková náplň pro delší udržení přednastaveného tlaku
- Celosvařovaná konstrukce.
- Vak: EPDM.

- V souladu se Směrnicí o tlakových zařízeních PED 2014/68/EU.
- Nádoba v souladu s normou EN13831/8
- Schváleno pro použití v systémech s pitnou vodou (0038/PED/RQA665195)
- Flofix 35 – 80 l: Standardně vybaveno nožkami
- Maximální provozní tlak 10,0 bar
- Maximální teplota na přívodu: 120 °C
- Max. teplota ve vaku 70 °C
- Nerezová příruba
- Bílý (RAL 9010) epoxidový práškový nástřik

Flofix 8 - 150 l

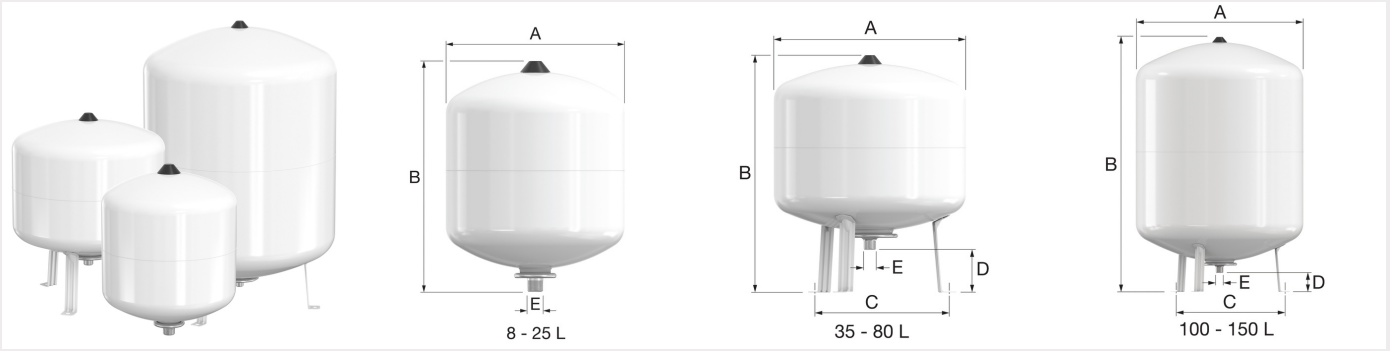

Typ	Objem [l]	Max. provozní tlak [bar]	Přednastavený tlak [bar]	Rozměry A [mm]	B [mm]	Ø C [mm]	D [mm]	Syst. příp. (E)	Hmotnost [kg]		Objednací číslo
Flofix 8 l	8	10	4,0	235	272	-	-	G 3/4" M	3,0	120	25290
Flofix 12 l	12	10	4,0	235	363	-	-	G 3/4" M	3,3	90	25291
Flofix 18 l	18	10	4,0	290	375	-	-	G 3/4" M	4,7	60	25292
Flofix 25 l	25	10	4,0	290	479	-	-	G 3/4" M	5,8	48	25293
Flofix 35 l	35	10	4,0	390	482	330	70	G 3/4" M	9,8	24	25294
Flofix 50 l	50	10	4,0	390	607	330	70	G 3/4" M	11,1	15	25295
Flofix 80 l	80	10	4,0	390	854	330	70	G 3/4" M	13,8	15	25296
Flofix 100 l	100	10	4,0	550	630	440	70	G 3/4" M	16,5	8	25277
Flofix 150 l	150	10	4,0	550	837	440	70	G 3/4" M	22,0	8	25278

*

Vyhrazujeme si právo měnit design a technické specifikace našich výrobků.

AIRFIX D-E

Vysoce kvalitní nádoby pro systémy s pitnou vodou

Speciální průtočná konstrukce potlačuje vznik nežádoucích bakterií. Složení vaku bylo pro tuto řadu vytvořeno tak, že nedochází k žádným změnám vůně, barvy ani chuti pitné vody. Připojovací příruba Airfix je z vnitřní strany opatřena speciálním nátěrem bránícím oxidaci materiálu.

- Schváleno dle DVGW a WRAS.
- Výměnný vak z butylkaučuku (DIN4807/5)
- Min./ max. provozní teplota: 1 °C / 70 °C
- V souladu se Směrnicí o tlakových zařízeních 2014/68/EU.
- Číslo jakosti materiálu: S235JR EN/ISO: P245N

Airfix D-E - 10,0 bar

- Maximální provozní tlak: 10,0 bar
- Přednastavený tlak: 6,0 bar
- Nádoby: 100 - 1000 l: v souladu s normou EN13831 a nádoby 1600 - 3000 l: v souladu s AD2000
- Airfix D-E 100 - 1000 l: dodávají se včetně manometru s průhledítkem, výškově nastavitelnými nožičkami a s průtočnou armaturou se závitovým připojením, Airfix D-E 400 - 1000 l s elektronickým čidlem protržení vaku.
- Airfix D-E 1600 - 3000 l: dodávají se včetně manometru s průhledítkem, elektronickým čidlem protržení vaku a s průtočnou armaturou s přírubovým připojením



Typ	Objem [l]	Rozměry Ø [mm]	Rozměry H [mm]	Připojení (2x)	Příruby * (2x)	Externí čidlo protržení vaku	Hmotnost [kg]		Objednací číslo
Airfix D-E 100 l	100	484	897	G 1 1/2" M	-	✓	38	1	14750
Airfix D-E 200 l	200	600	1075	G 1 1/2" M	-	✓	51	1	14751
Airfix D-E 300 l	300	600	1444	G 1 1/2" M	-	✓	65	1	14752
Airfix D-E 400 l	400	790	1287	G 2" M	-	✓	89	1	14753
Airfix D-E 600 l	600	790	1647	G 2" M	-	✓	110	1	14754
Airfix D-E 800 l	800	790	1994	G 2" M	-	✓	148	1	14755
Airfix D-E 1000 l	1000	790	2345	G 2" M	-	✓	170	1	14756
Airfix D-E 1600 l	1600	1000	2663	-	DN 80	✓	550	1	14916
Airfix D-E 2000 l	2000	1200	2412	-	DN 80	✓	620	1	14920
Airfix D-E 3000 l	3000	1200	3312	-	DN 80	✓	805	1	14930

*V souladu s EN1092-1 PN16.

Vyhrazujeme si právo měnit design a technické specifikace našich výrobků.

flamco

DOPLŇOVÁNÍ

Proč použít v instalaci s tepelným čerpadlem jednotku pro udržování tlaku Flexcon PA AutoFill?
- K udržování správného tlaku v systému
- Eliminuje neplánované servisní výjezdy kvůli nepříjemným poruchám způsobeným ztrátou tlaku v systému a zvyšuje pohodlí pro koncové zákazníky

Funkce a výhody zařízení Flexcon PA AutoFill
- Monitoruje tlak plnění, vypouštění pojistného ventilu, konec životnosti expanzní nádoby a intervaly plánované údržby u všech komponent
- Pomáhá při doplňování (nebo regulaci) systému vytápění k dosažení správného pracovního tlaku
- Poskytuje přehled o stavu tlaku v zařízení

Flexcon PA AutoFill jednotka pro udržování tlaku

Technologie Flexcon PA výrazně přispívá ke zvýšení efektivity topné soustavy. Automatická souprava AutoFill a inteligentní snímač Flexcon PA v kombinaci s mobilní aplikací předchází případným poruchám systému a neplánovaným výjezdům servisní organizace. Jednotka Flexcon PA komunikuje s mobilní aplikací pomocí technologie Bluetooth. Mobilní aplikace vás vždy upozorní pokud je zapotřebí doplnit vodu do systému a automatická souprava Flexcon PA AutoFill ji doplní vždy, když dojde k poklesu tlaku pod nastavenou minimální úroveň. Uživatel tak nemusí dělat vůbec nic. Jediným kliknutím se dozvíte informace o stavu vaší topné soustavy. Tato funkce eliminuje počet výjezdů servisní organizace, mnohdy kvůli banálním zásahům, jako je doplnění vody do topného systému. Díky tomu uživatel ušetří více finančních prostředků za neplánovaný servis. Automatická detekce plnění vyhodnotí případné netěsnosti soustavy a v okamžiku havárie ihned zastaví doplňování, tím je zajištěna provozní bezpečnost zařízení.

Výhody:
- Pohodlí pro uživatele a vyšší efektivita práce pro montážní firmu
- Přímé podávání zpráv o vaší topné soustavě pomocí mobilní aplikace
- Varování týkající se preventivní údržby a předcházení poruch
- Vyšší účinnost vašeho topného systému
- Méně nákladů na údržbu
- Historie záznamů aktuálního tlaku soustavy a množství doplňování
- Analýza záznamů a možnost sdílení dat se servisní společností

Specifikace
- Vhodné pro topné systémy s expanzními nádobami s objemem systému do 40 000 l a pro přidání nemrznoucí směsi na bázi glykolu až do 50 %
- Kompatibilní s Flamconnect Remote
- Napájení zařízení: adaptér 12 V AC/DC
- Pracovní teplota systému: 0 °C / 90 °C
- Teplota prostředí: 0 °C / 40 °C
- Pracovní tlak v systému 0,2 - 4 bar
- Max. průtočná rychlost při doplňování: 0,7 m^3 / hod
- Max. pracovní tlak: 10,0 bar
- Min. tlak na přívodu: tlak systému: + 0,5 bar
- Rozhraní Bluetooth: 10 m (v souladu s normou IEC 60950-1 a směrnicí 2014/53/EU

Flexcon PA AutoFill C má správný software pro připojení k naší vzdálené službě. Pokud se zařízením nehodláte uzavírat předplatné vzdálené služby, doporučujeme standardní článek.

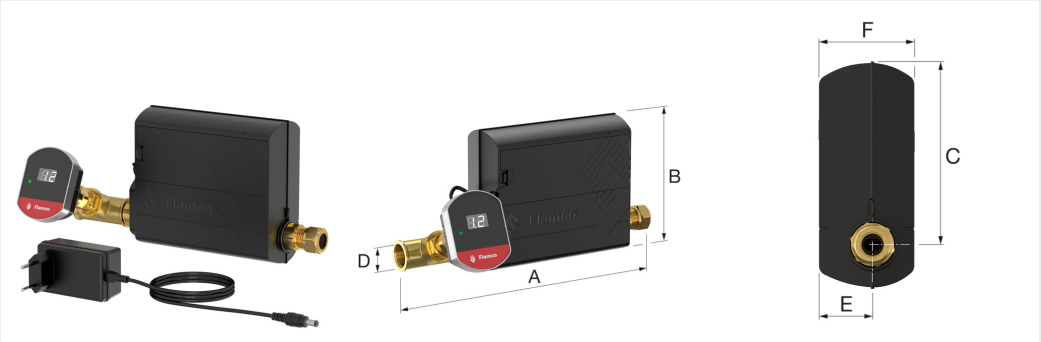

Typ	Připojení (D)	Rozměry						Objednací číslo
		A [mm]	B [mm]	C [mm]	E [mm]	F [mm]		
Flexcon PA AutoFill	G 1/2" - 15 mm (2x)	263	136	109,5	32	57	1	23761

Vyhrazujeme si právo měnit design a technické specifikace našich výrobků.

JEDNOTKA AUTOMATICKÉHO DOPLŇOVÁNÍ FLEXFILLER DIRECT G4

Proč použít v instalaci s tepelným čerpadlem automatickou doplňovací jednotku FlexFiller Direct?
- K plnění a udržování tlaku systému vytápění nebo chlazení bez nutnosti použití čerpadla

Funkce a výhody zařízení FlexFiller Direct
- Bezhlučná dopouštěcí jednotka bez čerpadla
- Naplní systém z prázdného stavu
- Pro systém o objemu až 50 000 l
- Moderní technologie zajišťuje nejnižší spotřebu energie, dlouhou životnost a snadnou údržbu.
- Připomenutí servisu na displeji (12 měsíců)
- Rozsáhlé úložiště dat pro online nebo offline analýzu
- Mikroprocesorové řízení, self-learning logika s grafickým displejem

Vyhrazujeme si právo měnit design a technické specifikace našich výrobků.

Flexfiller Direct G4 jednotka automatického doplňování

Kompaktní automatická digitální dopouštěcí jednotka s elektronickým snímačem tlaku a uživatelsky přívětivou řídicí jednotkou pro použití v uzavřených systémech pro udržování minimálního tlaku.

Flexfiller Direct G4 je nástěnná dopouštěcí jednotka s nízkým průtokem (max. 14 l/min v závislosti na tlaku vody v řadu) bez čerpadla. Ideální pro komerční nebo velké instalace. Pro použití v topných a chladicích systémech s expanzní nádobou.

Je vybavena unikátními algoritmy pro sledování stavu expanzní nádoby, aktivací bezpečnostních ventilů a detekcí netěsností pro robustní a spolehlivý topný nebo chladicí systém.

Vlastnosti výrobku

- Bezhlučná dopouštěcí jednotka bez čerpadla
- Kategorie ochrany proti kapalinám 3
- Připomenutí servisu na displeji (12 měsíců)
- Barevné provedení: šedá (RAL7016) a červená (RAL3002)
- Chráněno heslem
- Nastavení tlaku v krocích po 0,1 bar
- Ochrana proti zaplavení (omezovač doby chodu dopouštění, alarm nadměrného spuštění)
- Beznapěťový kontakt: společný alarm (N/C nebo N/O), plně programovatelný pro specifické alarmy (přizpůsobitelné prostřednictvím řídicí jednotky)
- Rozsáhlé úložiště dat pro online nebo offline analýzu
- Moderní technologie zajišťuje nejnižší spotřebu energie, dlouhou životnost a snadnou údržbu
- Mikroprocesorové řízení, self-learning logika s grafickým displejem
- Max. průtok 14 l/min (v závislosti na tlaku studené vody v řadu)
- Připojuje se přímo k vodovodní síti (s posilovačem) prostřednictvím přiložené flexibilní hadice (L = 400 mm)

Jedinečné vlastnosti

- Univerzální trychtýř do odpadního potrubí můžete dopojit pomocí měděných lisovacích tvarovek 22 mm, Push Fit tvarovek 32 mm z PolyPropylenu nebo svařovacích tvarovek 32 mm z PolyPropylenu podle normy BS 5254 nebo BS EN1451
- Uživatelsky přívětivá řídicí jednotka logicky a pohodlně zobrazuje všechny provozní a chybové stavy
- Čtyři stavové LED indikátory
- Monitorování bezpečnostního ventilu systému
- Monitorování stavu expanzní nádoby
- Detekce úniku
- Monitorování spotřeby, protokoly a čítače
- Komunikační protokoly MODBUS RTU a BACnet prostřednictvím RS485
- Možno kombinovat s dálkovým ovládáním Flamconnect Remote (dostupnost služby se objednává samostatně)
- Dvě 40 cm dlouhé flexibilní hadice s izolací (pro připojení k vodovodnímu řadu a uzavřenému systému) jsou součástí dodávky pro snadnou instalaci

- Teplotní rozsah systému v místě připojení: 5 °C / 90 °C
- Rozsah okolní teploty: 5 °C / 45 °C
- Max. tlak v systému: 10,0 bar
- Min. / max. provozní tlak: 0,5 - 6,0 bar
- Provozní tlak: PN 10
- Třída krytí: IP44
- Relativní vlhkost 95 % bez kondenzace



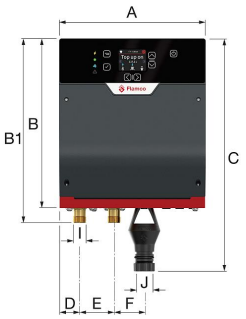





Vyhrazujeme si právo měnit design a technické specifikace našich výrobků.

Typ	Připojení			Příkon v pohotovostním režimu [W]	Proud při plném zatížení [A]	Hmotnost [kg]		Objednací číslo
	Systém [mm]	Síťové napájení [mm]	Výpusť (nálevka)*					
Flexfiller Direct G4 15 mm (15K x 15K)	15 (svěrné šroubení)	15 (svěrné šroubení)	3/4" BSP	2	0,3	4	1	20100

*měděné lisovací tvarovky 22 mm, Push Fit tvarovky 32 mm z polypropylenu nebo svařovací tvarovky 32 mm z polypropylenu

Flexfiller Direct G4 - rozměry

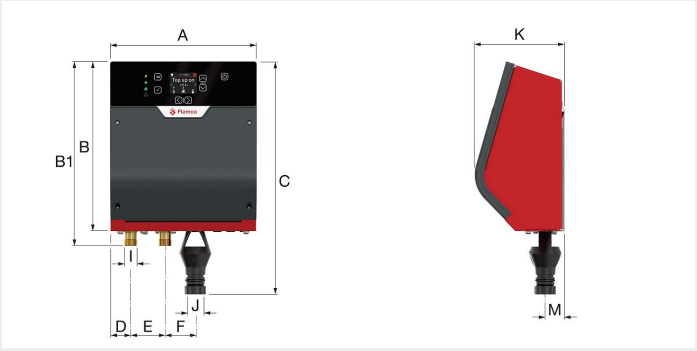

Typ	Rozměry										
	A [mm]	B [mm]	B1 [mm]	C [mm]	D [mm]	E [mm]	F [mm]	I ["]	J [mm]	K [mm]	M [mm]
Flexfiller Direct G4	225	262	284	359	32	53	46	1/2" BSP	22 / 32*	141	30

*měděné lisovací tvarovky 22 mm, Push Fit tvarovky 32 mm z polypropylenu nebo svařovací tvarovky 32 mm z polypropylenu

Vyhrazujeme si právo měnit design a technické specifikace našich výrobků.

flamco

POJISTNÉ VENTILY PRESCOR

Pojistné ventily Prescor mají speciální tvar, který zajišťuje nejen dokonalé těsnění, ale i velkou vyprazdňovací kapacitu. Těsnění ventilu je vyrobeno z vysoce kvalitní pryže, která odolává teplotám do 140 °C, a tvrdost pryže se přizpůsobuje nastavenému tlaku pojistného ventilu. Ventil se tak nemůže přilepit k sedlu.

Všechny ventily jsou ve výrobě testovány. K dispozici jsou nejen pro topné a chladicí soustavy, ale také pro systémy s pitnou vodou a solární systémy.

Prescor

Membránové pojistné ventily určené pro uzavřené systémy vytápění

- Min./max. provozní teplota: -10 °C / 120 °C
- Vrcholové zatížení: 140 °C
- Provozní tolerance: -5% až + 5% při stanoveném otevíracím tlaku (ventily s certifikací NF mají toleranci -0% až +10%)



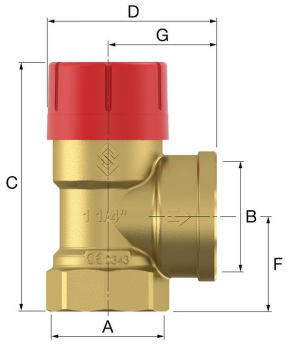

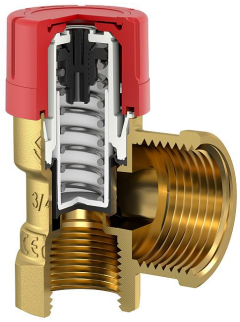

Typ	Otevírací tlak [bar]	Připojení		Rozměry				Max. tepelný výkon [kW]		Objednací číslo
		A	B	C [mm]	D [mm]	F [mm]	G [mm]			
Prescor ½" x ½"; 1,5 bar	1,5	Rp ½"	Rp ½"	68,7	47,2	21,5	28,5	85	50	27608
Prescor ½" x ½"; 1,8 bar	1,8	Rp ½"	Rp ½"	68,7	47,2	21,5	28,5	95	50	27602
Prescor ½" x ½"; 3,0 bar	3,0	Rp ½"	Rp ½"	68,7	47,2	21,5	28,5	125	50	27665
Prescor ½" x ½"; 4,0 bar	4,0	Rp ½"	Rp ½"	68,7	47,2	21,5	28,5	155	50	27606
Prescor ½"M x ½"; 3,0 bar	3,0	R ½" M	Rp ½"	81,2	47,2	19	28,5	125	50	27675
Prescor ½" x ¾"; 2,5 bar	2,5	Rp ½"	Rp ¾"	74,7	53,2	26,5	34,5	50	50	27630
Prescor ½" x ¾"; 3,0 bar	3,0	Rp ½"	Rp ¾"	74,7	53,2	26,5	34,5	50	50	27634
Prescor ¾" x ¾"; 1,5 bar	1,5	Rp ¾"	Rp ¾"	70,9	49,2	23,5	30,5	115	50	27023
Prescor ¾" x ¾"; 2,5 bar	2,5	Rp ¾"	Rp ¾"	70,9	49,2	23,5	30,5	150	50	27026
Prescor ¾" x ¾"; 3,0 bar	3,0	Rp ¾"	Rp ¾"	70,9	49,2	23,5	30,5	165	50	27025
Prescor ¾" x ¾"; 4,0 bar	4,0	Rp ¾"	Rp ¾"	70,9	49,2	23,5	30,5	200	50	27028
Prescor ¾" x 1"; 3,0 bar	3,0	Rp ¾"	Rp 1"	76,8	55,2	29,5	36,5	100	40	27024
Prescor ¾" x 1"; 2,5 bar	2,5	Rp ¾"	Rp 1"	76,8	55,2	29,5	36,5	100	40	27020
Prescor ¾" x ¾"; 2,0 bar	2,0	Rp ¾"	Rp ¾"	70,9	49,2	23,5	30,5	135	50	28280
Prescor ¾"M x K22; 1,5 bar	1,5	R ¾" M	K 22	85,4	58,6	38	40	105	40	28330
Prescor ¾"M x K22; 2,0 bar	2,0	R ¾" M	K 22	85,4	58,6	38	40	120	40	28331
Prescor ¾"M x K22; 2,5 bar	2,5	R ¾" M	K 22	85,4	58,6	38	40	135	40	28332
Prescor ¾"M x K22; 3,0 bar	3,0	R ¾" M	K 22	85,4	58,6	38	40	150	40	28333
Prescor 1" x 1 ¼"; 1,5 bar	1,5	Rp 1"	Rp 1 ¼"	100,5	73,2	36	47	275	16	27042
Prescor 1" x 1 ¼"; 2,0 bar	2,0	Rp 1"	Rp 1 ¼"	100,5	73,2	36	47	320	16	27043
Prescor 1" x 1 ¼"; 3,0 bar	3,0	Rp 1"	Rp 1 ¼"	100,5	73,2	36	47	200	16	27048
Prescor 1" x 1 ¼"; 2,5 bar	2,5	Rp 1"	Rp 1 ¼"	100,5	73,2	36	47	200	16	27044
Prescor 1" x 1 ¼"; 2,5 bar	2,5	Rp 1"	Rp 1 ¼"	100,5	73,2	36	47	355	16	27034
Prescor 1" x 1 ¼"; 3,0 bar	3,0	Rp 1"	Rp 1 ¼"	100,5	73,2	36	47	395	16	27045
Prescor 1" x 1 ¼"; 3,5 bar	3,5	Rp 1"	Rp 1 ¼"	100,5	73,2	36	47	445	16	27047

Vyhrazujeme si právo měnit design a technické specifikace našich výrobků.

Typ	Otevírací tlak [bar]	Připojení		Rozměry				Max. tepelný výkon [kW]		Objednací číslo
		A	B	C [mm]	D [mm]	F [mm]	G [mm]			
Prescor 1" x 1 1/4"; 4,0 bar	4,0	Rp 1"	Rp 1 1/4"	100,5	73,2	36	47	485	16	27040
Prescor 1" x 1 1/4"; 5,0 bar	5,0	Rp 1"	Rp 1 1/4"	100,5	73,2	36	47	580	16	27049
Prescor 1 1/4" x 1 1/2"; 2,5 bar	2,5	Rp 1 1/4"	Rp 1 1/2"	108,5	73,5	41	47	350	16	27055
Prescor 1 1/4" x 1 1/2"; 3,0 bar	3,0	Rp 1 1/4"	Rp 1 1/2"	108,5	73,5	41	47	350	16	27057
Prescor 1 1/4" x 1 1/2"; 3,0 bar	3,0	Rp 1 1/4"	Rp 1 1/2"	108,5	73,5	41	47	580	16	27056
Prescor 1 1/4" x 1 1/2"; 4,0 bar	4,0	Rp 1 1/4"	Rp 1 1/2"	108,5	73,5	41	47	710	16	27037
Prescor 1 1/4" x 1 1/2"; 5,0 bar	5,0	Rp 1 1/4"	Rp 1 1/2"	108,5	73,5	41	47	845	16	27039

Prescor S

Membránové pojistné ventily určené pro uzavřené systémy vytápění a chlazení

- Min./max. provozní teplota: -10 °C/120 °C
- Vrcholové zatížení: 140 °C



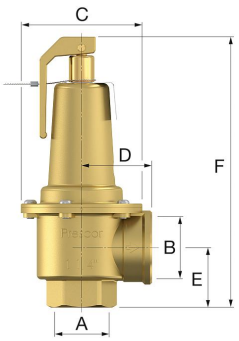

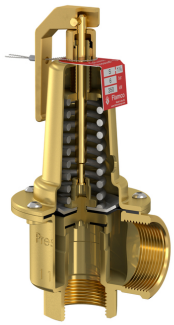

Typ	Otevírací tlak [bar]	Připojení		Rozměry				Max. tepelný výkon [kW]		Objednací číslo
		A ["]	B ["]	C [mm]	D [mm]	E [mm]	F [mm]			
Prescor S 1 1/4" x 1 1/2"; 3,0 bar	3,0	1 1/4" F	1 1/2" F	95	55	47	213	810	1	29203
Prescor S 1 1/4" x 1 1/2"; 3,5 bar	3,5	1 1/4" F	1 1/2" F	95	55	47	213	911	1	29204
Prescor S 1 1/4" x 1 1/2"; 4,0 bar	4,0	1 1/4" F	1 1/2" F	95	55	47	213	1013	1	29205
Prescor S 1 1/4" x 1 1/2"; 4,5 bar	4,5	1 1/4" F	1 1/2" F	95	55	47	213	1117	1	29206
Prescor S 1 1/4" x 1 1/2"; 5,0 bar	5,0	1 1/4" F	1 1/2" F	95	55	47	213	1220	1	29207
Prescor S 1 1/4" x 1 1/2"; 6,0 bar	6,0	1 1/4" F	1 1/2" F	95	55	47	213	1426	1	29208
Prescor S 1 1/4" x 1 1/2"; 7,0 bar	7,0	1 1/4" F	1 1/2" F	95	55	47	213	1632	1	29209
Prescor S 1 1/4" x 1 1/2"; 8,0 bar	8,0	1 1/4" F	1 1/2" F	95	55	47	213	1839	1	29210
Prescor S 1 1/4" x 1 1/2"; 10,0 bar	10,0	1 1/4" F	1 1/2" F	95	55	47	213	2252	1	29211
Prescor S 1 1/2" x 2"; 3,0 bar	3,0	G 1 1/2" F	G 2" F	95	60	47	220	600	1	29521
Prescor S 1 1/2" x 2"; 3,0 bar	3,0	G 1 1/2" F	G 2" F	95	60	47	220	1120	1	29223
Prescor S 1 1/2" x 2"; 3,5 bar	3,5	G 1 1/2" F	G 2" F	95	60	47	220	1289	1	29224
Prescor S 1 1/2" x 2"; 4,0 bar	4,0	G 1 1/2" F	G 2" F	95	60	47	220	1435	1	29225
Prescor S 1 1/2" x 2"; 5,0 bar	5,0	G 1 1/2" F	G 2" F	95	60	47	220	1727	1	29227
Prescor S 1 1/2" x 2"; 6,0 bar	6,0	G 1 1/2" F	G 2" F	95	60	47	220	2019	1	29228
Prescor S 1 1/2" x 2"; 7,0 bar	7,0	G 1 1/2" F	G 2" F	95	60	47	220	2312	1	29229
Prescor S 1 1/2" x 2"; 8,0 bar	8,0	G 1 1/2" F	G 2" F	95	60	47	220	2604	1	29230
Prescor S 1 1/2" x 2"; 10,0 bar	10,0	G 1 1/2" F	G 2" F	95	60	47	220	3188	1	29231
Prescor S 2" x 2 1/2"; 3,0 bar	3,0	G 2" F	G 2 1/2" F	127	85	76	293	1980	1	29243

Vyhrazujeme si právo měnit design a technické specifikace našich výrobků.

Typ	Otevírací tlak [bar]	Připojení		Rozměry				Max. tepelný výkon [kW]		Objednací číslo
		A ["]	B ["]	C [mm]	D [mm]	E [mm]	F [mm]			
Prescor S 2" x 2 1/2"; 3,5 bar	3,5	G 2" F	G 2 1/2" F	127	85	76	293	2259	1	29244
Prescor S 2" x 2 1/2"; 4,0 bar	4,0	G 2" F	G 2 1/2" F	127	85	76	293	2515	1	29245
Prescor S 2" x 2 1/2"; 5,0 bar	5,0	G 2" F	G 2 1/2" F	127	85	76	293	3028	1	29247
Prescor S 2" x 2 1/2"; 6,0 bar	6,0	G 2" F	G 2 1/2" F	127	85	76	293	3540	1	29248
Prescor S 2" x 2 1/2"; 7,0 bar	7,0	G 2" F	G 2 1/2" F	127	85	76	293	4053	1	29249
Prescor S 2" x 2 1/2"; 8,0 bar	8,0	G 2" F	G 2 1/2" F	127	85	76	293	4565	1	29250
Prescor S 2" x 2 1/2"; 10,0 bar	10,0	G 2" F	G 2 1/2" F	127	85	76	293	5590	1	29251

CE

Vyhrazujeme si právo měnit design a technické specifikace našich výrobků.

POJISTNÉ VENTILY PRO ZÁSOBNÍKY TV

Pro ochranu systému pitné vody proti přetlaku během ohřevu TV.
Zabraňuje zpětnému toku do přívodního potrubí.

Pojistné ventily Prescor IC - pro zásobníky TV

Pro ochranu systému pitné vody proti přetlaku během ohřevu TV.

Zabraňuje zpětnému toku do přívodního potrubí.

- Min./max. provozní teplota: 0 °C / 95 °C.
- Vrcholové zatížení 140 °C



Typ	Pro objem zásobníku do [l]	Otevírací tlak [bar]	Třída hluku	Svěrné šroubení [mm]		Objednací č.
Prescor IC ½"; 15 mm K × 15 mm K × 22 mm K	200	6	I	15 K x 15 K x 22 K	20	27169
Prescor IC ½"; 15 mm K × 15 mm K × 22 mm K	200	8	I	15 K x 15 K x 22 K	20	27173
Prescor IC ¾"; 22 mm K × 22 mm K × 22 mm K	1000	8	II	22 K x 22 K x 28 K	20	27190

Prescor IC - rozměry

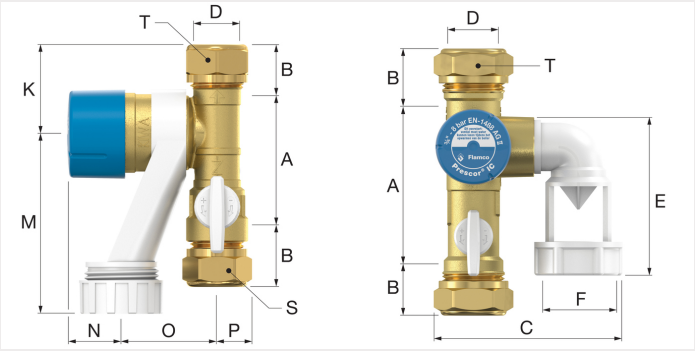

Typ	Rozměry A [mm]	B [mm]	C [mm]	D [mm]	E [mm]	F [mm]	K [mm]	M [mm]	N [mm]	O [mm]	P [mm]	S [mm]	T [mm]
Prescor IC ½"	77	22	-	15	-	-	24,5	70	21	37	12	22	24
Prescor IC ¾"	77	22	75	22	72	28	-	-	-	-	-	-	32

Vyhrazujeme si právo měnit design a technické specifikace našich výrobků.

AUTOMATICKÉ ODVZDUŠŇOVACÍ VENTILY FLEXVENT

Kompaktní a osvědčený design s vysokou účinností a zaručeným provozem pro vytápění a chlazení. Voda v systému obsahuje vzduch, který může způsobit korozi a snižuje přenos tepla a chladu. Ventil Flexvent se instaluje na místa, kde se hromadí vzduch. Ventil Flexvent pracuje na principu plováku, nahromaděný vzduch způsobí pokles plováku a následné otevření odvzdušňovacího ventilu. Po vypuštění vzduchu se plovák opět zdvihne a ventil se uzavře.

- Plovákové odvzdušňovače Flexvent jsou vyrobeny z jednoho kusu mosazi.
- Snadná montáž a demontáž
- Ochrana sedla ventilu před kontaminací
- Maximální provozní tlak 10,0 bar (Flexvent MAX: 25,0 bar)
- Max. provozní teplota 120 °C
- Se speciálním těsněním zamezující únik média přes odvzdušňovací ventil.

Flexvent

Kompaktní a osvědčený design s vysokou účinností a zaručeným provozem pro vytápění a chlazení.

Voda v systému obsahuje vzduch, který může způsobit korozi a snižuje přenos tepla a chladu. Ventil Flexvent se instaluje na místa, kde se hromadí vzduch. Ventil Flexvent pracuje na principu plováku, nahromaděný vzduch způsobí pokles plováku a následné otevření odvzdušňovacího ventilu. Po vypuštění vzduchu se plovák opět zdvihne a ventil se uzavře.

- Plovákové odvzdušňovače Flexvent jsou vyrobeny z jednoho kusu mosazi
- Snadná montáž a demontáž
- Ochrana sedla ventilu před kontaminací
- Se speciálním těsněním zamezující únik média přes odvzdušňovací ventil
- Max. provozní teplota 90 °C (krátkodobě 120°C)
- Maximální provozní tlak 6,0 bar, krátkodobě 10,0 bar.
- Vhodné pro směs vody a glykolu až do koncentrace 50 %
- Vhodné pro směs vody a ethanolu až do koncentrace 30 %






Typ	Připojení	Zpětná klapka	Hmotnost [g]		Objednací číslo
Flexvent R 1/8	R 1/8"	ne	80	1	27775
Flexvent R 3/8	R 3/8"	ano	100	1	27750
Flexvent R 1/8 - R 3/8	R 1/8" / R 3/8"	ano	100	1	27780
Flexvent G 1/2 M - bílý	G 1/2" M	ne	115	1	27743
Flexvent R 1/2 poniklovaný	R 1/2"	ano	115	1	27742
Flexvent R 3/4	R 3/4"	ano	160	1	27735

Vyhrazujeme si právo měnit design a technické specifikace našich výrobků.

Flexvent - rozměry

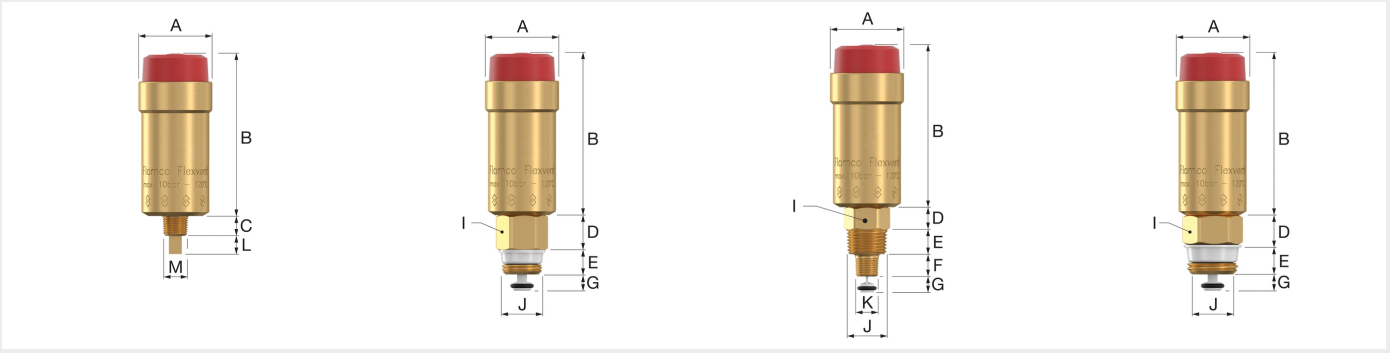

Typ	Rozměry												
	A [mm]	B [mm]	C [mm]	D [mm]	E [mm]	F [mm]	G [mm]	H [mm]	I [mm]	J ["]	K ["]	L [mm]	M ["]
Flexvent R 1/8	30	67	8	-	-	-	-	-	-	-	-	7	1/8"
Flexvent R 3/8	30	66	-	14	10	-	7	-	19	3/8"	-	-	-
Flexvent R 1/8 - R 3/8	30	66	-	9	10	9	7	-	17	3/8"	1/8"	-	-
Flexvent G 1/2 M - bílý	31	66	15	-	-	-	-	-	22	-	-	4	1/2"
Flexvent R 1/2 poniklovaný	30	66	-	12	12	-	7	-	22	1/2"	-	-	-
Flexvent R 3/4	30	66	-	11	14	-	7	-	27	3/4"	-	-	-

Flexvent Top



Typ	Rozměry		Připojení	Zpětná klapka		Objednací číslo
	Ø [mm]	Výška [mm]				
Flexvent Top (bez zpětné klapky)	54	86	Rp 1/2"	ne	20	28515
Flexvent Top bílý	54	86	R 3/8"	ano	20	28510

Vyhrazujeme si právo měnit design a technické specifikace našich výrobků.

Flexvent Pro

- Obsahuje odstraňovač bublin
- Min./max. provozní teplota: -10 °C/120 °C
- Min./max. provozní tlak: 0,2/10,0 bar
- Vhodné pro směs vody a glykolu až do koncentrace 50 %
- Vhodné pro směs vody a ethanolu až do koncentrace 30 %

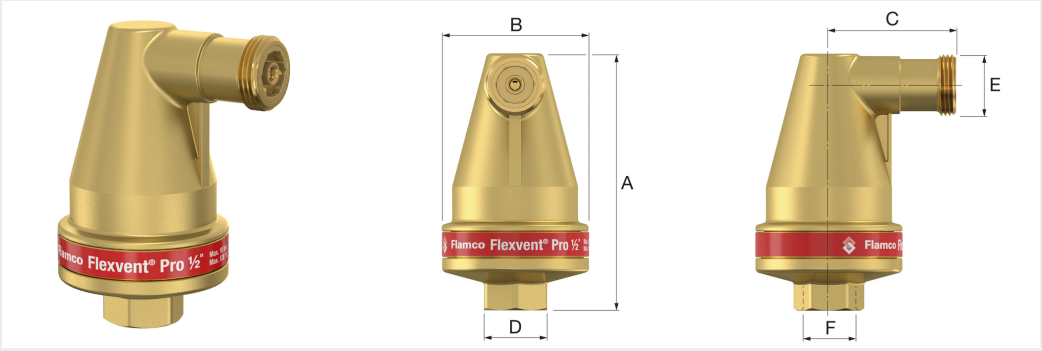

Typ	Rozměry				Připojení		Zpětná klapka		Objednací číslo
	A [mm]	B Ø [mm]	C [mm]	D (wrench size)	E	F			
Flexvent Pro	110	63	54,5	27	G 3/4" M	Rp ½"	no	1	28519

FM APPROVED

Vyhrazujeme si právo měnit design a technické specifikace našich výrobků.

ŘADA XSTREAM - ODLUČOVAČE MIKROBUBLINEK VZDUCHU A NEČISTOT

Odlučovače vzduchu a nečistot Flamco XStream zajišťují nižší spotřebu energie, menší opotřebení, nižší poruchovost, delší životnost a tím maximální účinnost topných a chladicích systémů.

- Unikátní režim ECO / MAX.
- V režimu ECO prochází zařízením Flamco XStream jen část vody v systému.
- Režim MAX se používá především během spouštění systému a plánované údržbě.
- Až o 15 % nižší spotřeba energie topného systému.*
- Až o 6 % vyšší účinnost topného systému.*
- Zařízení Flamco XStream je vybaveno 360° otočnou připojovací částí.
- Díky tomu je možné provést instalaci ve vodorovném, svislém i úhlopříčném směru.
- Přitom není třeba brát v úvahu směr průtoku v systému. Díky tomu nemůže dojít k chybám při montáži.
- Vestavěný servisní ukazatel zobrazuje datum, kdy byl naposledy odlučovač Flamco XStream Clean vyčištěn a odlučovač Flamco XStream Vent naposledy odvzdušněn v režimu MAX.

- Materiál: mosaz a vysoce kvalitní plast.
- Minimální/maximální. provozní teplota: -10 °C / 120 °C.
- Minimální/maximální tlak v systému: 0,2 bar / 10 bar.
- Vhodné pro směs vody a glykolu až do koncentrace 50 %.
- Min./max. rychlost: 0,2/3,0 m/s.
- Střední pH: 5/10.
- Materiál: EPP izolace λ: 0.036 W/m.
- Průměrná tloušťka izolace: 20 mm.

*Vypočítáno podle metody Hysopt v systému s plynovým kotlem a ručně ovládanými ventily radiátorů.

Flamco XStream Vent

Více pohodlí, vyšší účinnost

Flamco XStream Vent zajišťuje rychlé a účinné odlučování vzduchu v systému. Výsledek: více pohodlí, méně koroze, nižší hlučnost a lepší účinnost topného systému.

- Minimální/maximální provozní tlak: 0,2 bar / 6 bar



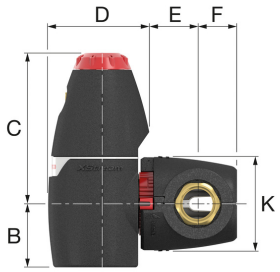

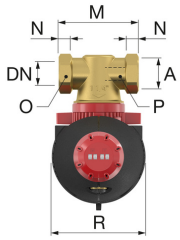

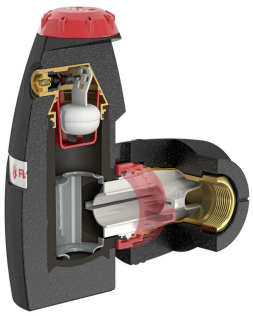

Typ	Připojení		K_v * [m^3/h] (ECO)	K_v * [m^3/h] (MAX)	Hmotnost [kg]		Objednací číslo
	[DN]	(A)					
XStream Vent 22	20	22 mm	15,6	4,1	1,0	1	11011
XStream Vent $^3/_4$ F	20	G $^3/_4$" F	15,6	4,1	0,9	1	11001
XStream Vent 1 M	20	G 1" M	15,6	4,1	0,9	1	11021
XStream Vent 1 F	25	G 1" F	26,7	7,8	1,3	1	11002
XStream Vent 1 $^1/_4$ M	25	G 1 $^1/_4$" M	26,7	7,8	1,3	1	11022
XStream Vent 1 $^1/_4$ F	32	G 1 $^1/_4$" F	38,5	10,6	1,5	1	11003
XStream Vent 1 $^1/_2$ F	40	G 1 $^1/_2$" F	63,0	14,8	2,2	1	11004
XStream Vent 2 F	50	G 2" F	85,0	19,8	2,6	1	11005

* $K_v = Q / \sqrt{\Delta P}$ Q: průtok [m3/h] ΔP: tlaková ztráta [bar]

Vyhrazujeme si právo měnit design a technické specifikace našich výrobků.

Flamco XStream Vent - rozměry

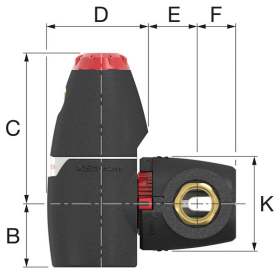

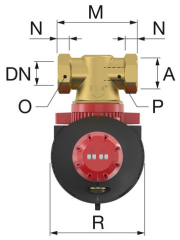

Typ	Rozměry										
	B [mm]	C [mm]	D [mm]	E [mm]	F [mm]	K [mm]	M [mm]	N [mm]	O [mm]	P [mm]	R [mm]
XStream Vent 22	59	149	106	44	41	102	119	24	32	24	114
XStream Vent $^{3}/_{4}$ F	59	149	106	44	41	102	100	14	32	-	114
XStream Vent 1 M	59	149	106	44	41	102	100	13	-	27	114
XStream Vent 1 F	76	181	121	53	45	114	110	16	41	-	130
XStream Vent 1 $^{1}/_{4}$ M	76	181	121	53	45	114	110	14	-	34	130
XStream Vent 1 $^{1}/_{4}$ F	76	181	125	57	48	114	110	18	50	-	130
XStream Vent 1 $^{1}/_{2}$ F	86	208	139	62	51	132	129	18	55	-	145
XStream Vent 2 F	86	208	139	65	58	132	140	23	70	-	145

Flamco XStream Clean

Nižší opotřebení, méně údržby.

Flamco XStream Clean zaručuje optimální separaci nečistot a magnetitu. Výsledek: méně tepelných ztrát, nižší opotřebení, menší nároky na údržbu a vyšší životnost topného systému.

Díky silným integrovaným magnetům má Flamco Xstream Clean a Vent-Clean velkou schopnost zachytávat kovové částice.



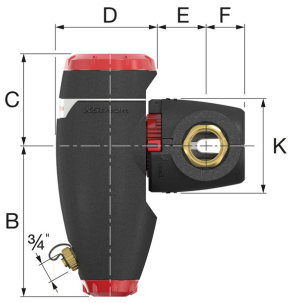

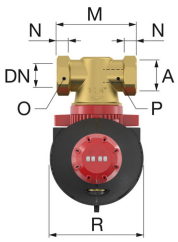

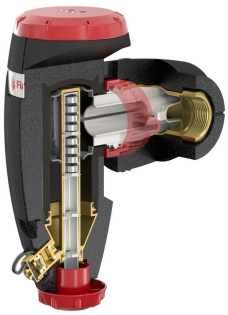

Typ	Připojení		K_v * [m^3/h] (ECO)	K_v * [m^3/h] (MAX)	Hmotnost [kg]		Objednací číslo
	[DN]	(A)					
XStream Clean 22	20	22 mm	15,6	4,1	1,3	1	11041
XStream Clean $^{3}/_{4}$ F	20	G $^{3}/_{4}$" F	15,6	4,1	1,2	1	11031
XStream Clean 1 M	20	G 1" M	15,6	4,1	1,2	1	11051
XStream Clean 1 F	25	G 1" F	26,7	7,8	1,8	1	11032
XStream Clean 1 $^{1}/_{4}$ M	25	G 1 $^{1}/_{4}$" M	26,7	7,8	1,7	1	11052
XStream Clean 1 $^{1}/_{4}$ F	32	G 1 $^{1}/_{4}$" F	38,5	10,6	1,9	1	11033
XStream Clean 1 $^{1}/_{2}$ F	40	G 1 $^{1}/_{2}$" F	63,0	14,8	2,8	1	11034

Vyhrazujeme si právo měnit design a technické specifikace našich výrobků.

Typ	Připojení		K_v * [m^3/h] (ECO)	K_v * [m^3/h] (MAX)	Hmotnost [kg]		Objednací číslo
	[DN]	(A)					
XStream Clean 2 F	50	G 2" F	85,0	19,8	3,2	1	11035

* $K_v = Q / \sqrt{\Delta P}$ Q: průtok [m3/h] ΔP: tlaková ztráta [bar]

Flamco XStream Clean - rozměry

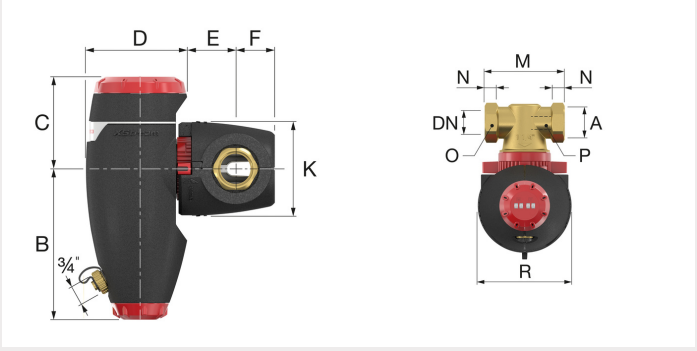

Typ	Rozměry										
	B [mm]	C [mm]	D [mm]	E [mm]	F [mm]	K [mm]	M [mm]	N [mm]	O [mm]	P [mm]	R [mm]
XStream Clean 22	149	98	106	44	41	102	119	24	32	24	114
XStream Clean $^3/_4$ F	149	98	106	44	41	102	100	14	32	-	114
XStream Clean 1 M	149	98	106	44	41	102	100	13	-	27	114
XStream Clean 1 F	181	110	121	53	45	114	110	16	41	-	130
XStream Clean 1 $^1/_4$ M	181	110	121	53	45	114	110	14	-	34	130
XStream Clean 1 $^1/_4$ F	181	110	125	57	48	114	110	18	50	-	130
XStream Clean 1 $^1/_2$ F	208	124	139	62	51	132	129	18	55	-	145
XStream Clean 2 F	208	124	139	65	58	132	140	23	70	-	145

Vyhrazujeme si právo měnit design a technické specifikace našich výrobků.

ODLUČOVAČE MIKROBUBLINEK VZDUCHU

„Vysoce účinné odlučování vzduchu je zásadní, protože díky vyššímu průtoku a nižší teplotě je systém náchylnější na přítomnost vzduchu.“

- Proč použít v instalaci s tepelným čerpadlem odlučovač vzduchu FlamcoVent Smart?
- Vzduch v topném systému způsobuje korozi.
- Vzduch v topném systému způsobuje biofilm.
- Vzduch způsobuje usazování vodního kamene

na deskových výměnících tepla.

- Vzduch snižuje průtok vody systémem a přenos tepla.

Funkce a výhody

- Více pohodlí
- Nízká tlaková ztráta
- Prodloužení životnosti instalace

Flamcovent Smart S - 10,0 bar

Optimální odvzdušnění při zachování energie

Nové ocelové odlučovače vzduchu Flamcovent Smart vyloučí z vody v systému i ty nejmenší mikroskopické bublinky. Odlučovače Flamco Smart fungují o 60 % lépe než konvenční odlučovače vzduchu, přičemž jejich průtokový odpor byl snížen na zanedbatelnou úroveň.

- O 60 % lepší výkon v porovnání s konvenčními odlučovači vzduchu a nečistot
- Provozní teplota do 120 °C
- Provozní tlak maximálně 10,0 bar<>
- Vysoká učinnost i při rychlostech do 3 m/s
- K dispozici v různých velikostech DN 50 - DN 600 (záleží na způsobu připojení)
- Svařované přípojky
- V souladu se Směrnicí o tlakových zařízeních 2014/68/EU
- Vhodné pro směs vody a glykolu až do koncentrace 50 %
- Vhodné pro směs vody a ethanolu až do koncentrace 30 %
- Odkalovač s 25 integrovanými neodymovými magnety (magnetická indukce na 1 magnet = 13.000 G / 1,3 T)
- Snadno ovladatelná škrabka nečistot usazených ve spodní části odkalovače pro nenáročnou údržbu
- Extrémně nízká tlaková ztráta
- Konstantní výkon v průběhu celé životnosti



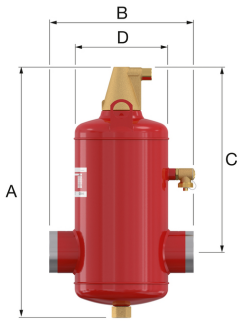

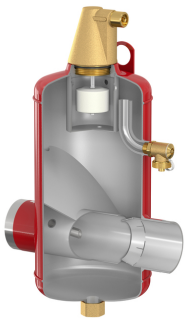



Typ	Objem [l]	Připojení		Rozměry				K_V * [m³/h] (ΔP = 1 bar)	Hmotnost [kg]		Objednací číslo
		[DN]	[mm]	A [mm]	B [mm]	C [mm]	D [mm]				
Flamcovent Smart 50 S	8	50	60,3	472	260	338	175	93	9	1	31101
Flamcovent Smart 65 S	8	65	76,1	472	260	338	175	140	10	1	31102
Flamcovent Smart 80 S	25	80	88,9	612	370	435	270	209	17	1	31103
Flamcovent Smart 100 S	25	100	114,3	612	370	435	270	311	20	1	31104
Flamcovent Smart 125 S	59	125	139,7	740	525	510	360	459	36	1	31105
Flamcovent Smart 150 S	60	150	168,3	740	525	510	360	675	37	1	31106
Flamcovent Smart 200 S	123	200	219,1	975	650	670	450	1340	57	1	31107

* $K_V = Q / \sqrt{\Delta P}$ Q: průtok [m3/h] ΔP: tlaková ztráta [bar]

Vyhrazujeme si právo měnit design a technické specifikace našich výrobků.



Vyhrazujeme si právo měnit design a technické specifikace našich výrobků.

ODLUČOVAČE NEČISTOT

„Vysoce účinné odlučování nečistot je zásadní, protože díky vyššímu průtoku a nižší teplotě je systém náchylnější na nečistoty.“

Proč použít v instalaci s tepelným čerpadlem odlučovač nečistot Flamco Clean Smart?
- Výměníky tepla v systémech tepelných čerpadel jsou náchylné na znečištění.
- Totéž platí pro nízkoteplotní topné systémy.
- Špičkový odlučovač nečistot je proto nutností.

Funkce a výhody
- Více pohodlí
- Integrovaný magnet
- Nízká tlaková ztráta
- Prodloužení životnosti instalace

Flamco Clean Smart S - 10,0 bar

Optimální odloučení nečistot při zachování energie

Nové ocelové odlučovače nečistot Flamco Clean Smart vyloučí z vody v systému i ty nejmenší mikroskopické nečistoty. Odlučovače Flamco Clean Smart fungují o 60 % lépe než konvenční odlučovače nečistot, přičemž jejich průtokový odpor byl snížen na zanedbatelnou úroveň.

- O 60 % lepší výkon v porovnání s konvenčními odlučovači nečistot
- Vysoká účinnost i při rychlostech do 3 m/s
- Odkalovač obsahuje 25 neodymových magnetů v jímce (magnetická indukce na 1 magnet = 13.000 G/1,3 T)
- Snadno ovladatelná škrabka nečistot usazených ve spodní části odkalovače pro nenáročnou údržbu
- K dispozici v různých velikostech DN 50 - DN 600 (záleží na způsobu připojení)

- Svařované přípojky
- Provozní tlak maximálně 10,0 bar
- Provozní teplota do 120 °C
- Vhodné pro směs vody a glykolu až do koncentrace 50 %

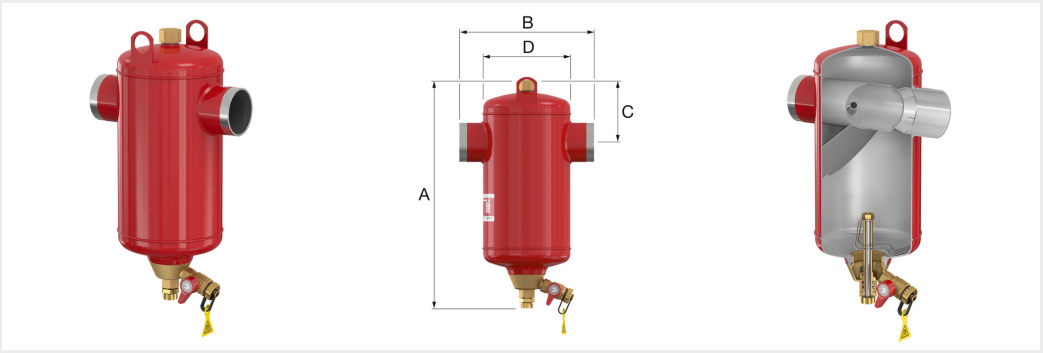

Typ	Kapacita [l]	Připojení		Rozměry				K_v * [m^3/h] (ΔP = 1 bar)	Hmotnost [kg]		Objednací číslo
		[DN]	[mm]	A [mm]	B [mm]	C [mm]	D [mm]				
Flamco Clean Smart 50 S	8	50	60,3	475	260	129	175	93	9	1	31121
Flamco Clean Smart 65 S	8	65	76,1	475	260	129	175	140	10	1	31122
Flamco Clean Smart 80 S	25	80	88,9	620	370	172	270	209	17	1	31123
Flamco Clean Smart 100 S	25	100	114,3	620	370	172	270	311	20	1	31124
Flamco Clean Smart 125 S	59	125	139,7	790	525	219	360	459	36	1	31125
Flamco Clean Smart 150 S	60	150	168,3	790	525	224	360	675	37	1	31126
Flamco Clean Smart 200 S	123	200	219,1	970	650	361	450	1340	57	1	31127

* K_v = Q / √ΔP Q: průtok [m3/h] ΔP: tlaková ztráta [bar]

Vyhrazujeme si právo měnit design a technické specifikace našich výrobků.

VYROVNÁVACÍ ZÁSOBNÍK FLEXTHERM PS

„Vytváří dodatečný objem vody v systému, který umožňuje minimální dobu chodu tepelného čerpadla.“

Proč používat v instalaci s tepelným čerpadlem vyrovnávací zásobník FlexTherm PS?
- Skladování ohřáté vody pro distribuci v instalaci tepelného čerpadla.
- Tepelné čerpadlo se nerado často spouští a zastavuje. Akumulační zásobník pomáhá snížit počet spuštění / zastavení tepelného čerpadla.

Funkce a výhody
- Na konstrukci s nastavitelnými nožičkami pro přesné vyrovnání (do 2000 l)
- Lze propojit s několika vyrovnávacími nádobami
- Vybaven čtyřmi návarky G 1/2" pro jímkový teploměr a pro jímková čidla teploty
- Připojení pod úhlem 90 °, umožňující snadnější instalaci.
- Na vyžádání jsou k dispozici alternativní připojení, objemy a provozní tlaky

FlexTherm PS 200 - 5000

Vyrovnávací zásobník pro použití v uzavřených instalacích vytápění. Může být také použit jako vyrovnávací zásobník v chladicích zařízeních (izolace pro chladicí zařízení není k dispozici). U vyrovnávacích zásobníků pro chladicí zařízení nutno použít kaučukovou izolaci s uzavřenou buňkou.

- Ocelový vyrovnávací zásobník (vyroben z S235JR): plášť ošetřen práškovou barvou, vnitřně neošetřeno
- Volitelné příslušenství: Sada výškově nastavitelných nožiček (obj. číslo 18989); od 2000 l jsou výškově nastavitelné nožičky součástí zásobníku
- Zásobníky lze kombinovat (připojit) s několika vyrovnávacími zásobníky
- Vybaven čtyřmi návarky G 1/2" pro jímkový teploměr a pro jímková čidla teploty
- Volitelné příslušenství: jímkový teploměr TH 63/100 1/2" (obj. číslo 18925), jímkový teploměr TH 80/100 1/2" (obj. číslo 18926) a ponorná jímka TR 1/2" L = 300 mm (obj. číslo 18956)
- Připojení pod úhlem 90 °, umožňující snadnější instalaci

- Maximální provozní tlak: 3,0 bar
- Maximální provozní teplota: 95 °C
- Izolace (není součástí zásobníku - nutno objednat samostatně, viz kapitola "Příslušenství pro ohřívače vody a akumulační zásobníky"):
- Izolační plášť EPS (kategorie požáru B1) s polypropylenovou vnější vrstvou (kategorie požáru B2), včetně dna a víka
- Standardní barvy: bílá (RAL 9010) a hliník (RAL 9006)

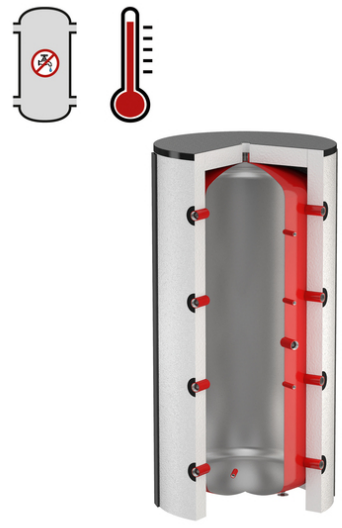

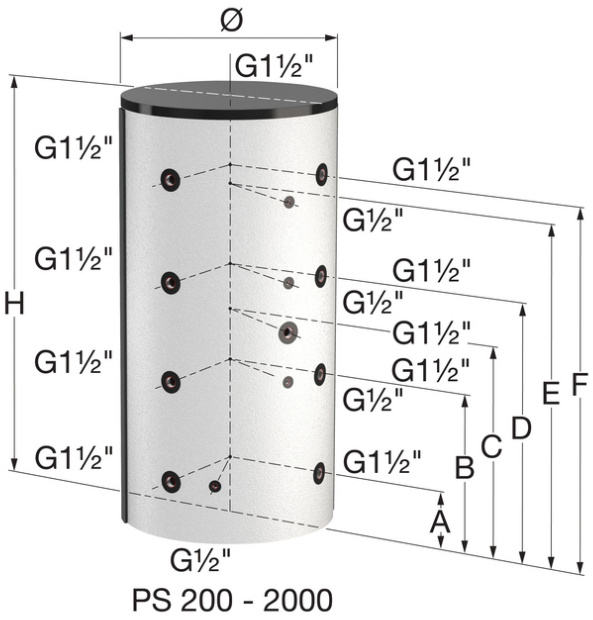

Typ	Objem [l]	Rozměry *			Hmotnost [kg]		Objednací číslo
		Ø [mm]	H [mm]	Sklopná výška [mm]			
FlexTherm PS 200	200	480	1300	1350	47	1	18600
FlexTherm PS 300	300	550	1590	1650	66	1	18605

Vyhrazujeme si právo měnit design a technické specifikace našich výrobků.

Typ	Objem [l]	Rozměry *			Hmotnost [kg]		Objednací číslo
		Ø [mm]	H [mm]	Sklopná výška [mm]			
FlexTherm PS 500	500	650	1650	1700	80	1	18756
FlexTherm PS 600	600	650	2050	2100	93	1	19380
FlexTherm PS 750	750	790	1800	1850	102	1	18786
FlexTherm PS 850	850	790	1950	2000	140	1	18793
FlexTherm PS 1000 (Ø790)	1000	790	2200	2250	170	1	18885
FlexTherm PS 1000 (Ø850)	1000	850	2000	2050	172	1	18850
FlexTherm PS 1200	1200	850	2250	2300	175	1	18843
FlexTherm PS 1500	1500	1000	2320	2380	225	1	18816
FlexTherm PS 1800	1800	1100	2200	2250	272	1	18856
FlexTherm PS 2000	2000	1100	2350	2400	310	1	18826
FlexTherm PS 3000	3000	1250	2800	2900	586	1	18670
FlexTherm PS 4000	4000	1500	2950	3050	850	1	19340
FlexTherm PS 5000	5000	1600	3250	3350	970	1	19344

*Rozměry bez izolace.

FlexTherm PS 200 - 5000– Rozměrové údaje (umístění vývodů)

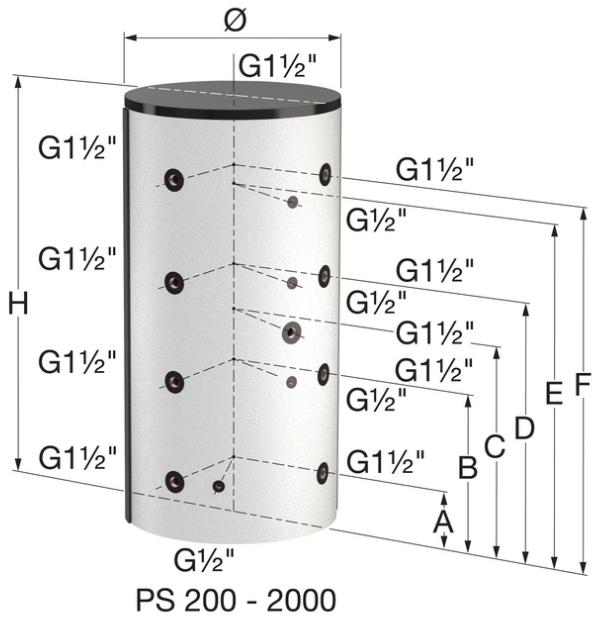

PS 200 - 2000

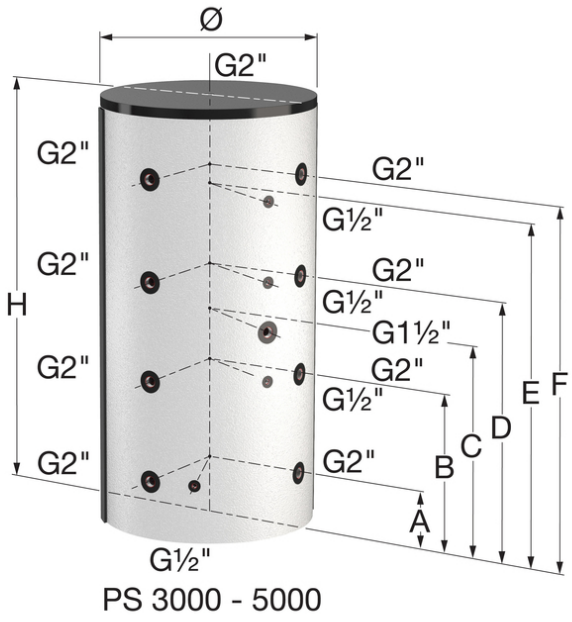

PS 3000 - 5000

Typ	Připojení systému	Vzdálenost od základny po osu vývodů					
		A [mm]	B [mm]	C [mm]	D [mm]	E [mm]	F [mm]
FlexTherm PS 200	8	180	480	-	780	980	1080
FlexTherm PS 300	8	210	590	-	980	1260	1360
FlexTherm PS 500	8	180	600	770	1010	1330	1430
FlexTherm PS 600	8	180	730	980	1280	1730	1830
FlexTherm PS 750	8	270	690	940	1100	1420	1520
FlexTherm PS 850	8	270	740	970	1200	1570	1670
FlexTherm PS 1000 (Ø 790)	8	270	820	995	1370	1820	1920
FlexTherm PS 1000 (Ø 850)	8	305	790	1075	1220	1605	1705

Vyhrazujeme si právo měnit design a technické specifikace našich výrobků.

Typ	Připojení systému	Vzdálenost od základny po osu vývodů					
		A [mm]	B [mm]	C [mm]	D [mm]	E [mm]	F [mm]
FlexTherm PS 1200	8	305	855	1195	1405	1855	1955
FlexTherm PS 1500	8	340	890	1230	1440	1890	1990
FlexTherm PS 1800	8	350	850	1100	1350	1750	1850
FlexTherm PS 2000	8	350	900	1310	1450	1900	2000
FlexTherm PS 3000	8	450	1060	1390	1720	2240	2330
FlexTherm PS 4000	8	540	1150	1480	1810	2330	2420
FlexTherm PS 5000	8	695	1305	1635	1965	2485	2575

FlexTherm PS 200 - 5000 - Technické údaje

Technické specifikace	FlexTherm PS 200 - 5000														
	200	300	500	600	750	850	1000 Ø790	1000 Ø850	1200	1500	1800	2000	3000	4000	5000
Celkové tepelné ztráty (EN 12897) [W]	76	107	138	110	120	129	142	141	133	162	173	183	n/a	n/a	n/a
Energetický štítek	C	D	D	C	C	C	C	C	C	C	C	C	n/a	n/a	n/a

n/a = nepoužitelné

Vyhrazujeme si právo měnit design a technické specifikace našich výrobků.

flamco

VYSOCE VÝKONNÝ SMALTOVANÝ OHŘÍVAČ TEPLÉ VODY FLEXTHERM DUO HLS

FlexTherm Duo HLS 300 - 500

Vysoce výkonný smaltovaný ohřívač teplé vody s dvojitou topnou spirálou (výměníkem). Tento zásobník je speciálně vyvinut pro kombinaci s tepelnými čerpadly.

- Vnitřní plochy smaltovány podle DIN 4753 / díl 3.
- Optimální ochrana proti korozi podle DIN 4753 / díl 6 pro výrobu teplé vody pomocí standardní Mg-anody.
- Vybaven vestavěným jímkovým teploměrem.
- Volitelné příslušenství: Sada výškově nastavitelných nožiček (obj. číslo 18989).
- Zásobníky vybaveny revizní přírubou DN110, vhodná pro připojení pro připojení přídavného topného tělesa.
- Topná spirála (výměník) je navržena tak, aby zajistila komplexní ohřev teplé vody. Tím je zabráněno vzniku bakterií Legionella.
- Maximální provozní tlak: 10,0 bar (zásobník) / 16,0 bar (topná spirála).
- Maximální provozní teplota: 95 °C (zásobník) / 110 °C (topná spirála).

Izolace:

- Tvrdá PU pěna s plastovým opláštěním, včetně dna a víka.
- Standardní barva: bílá (RAL 9010).

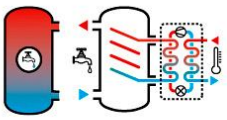



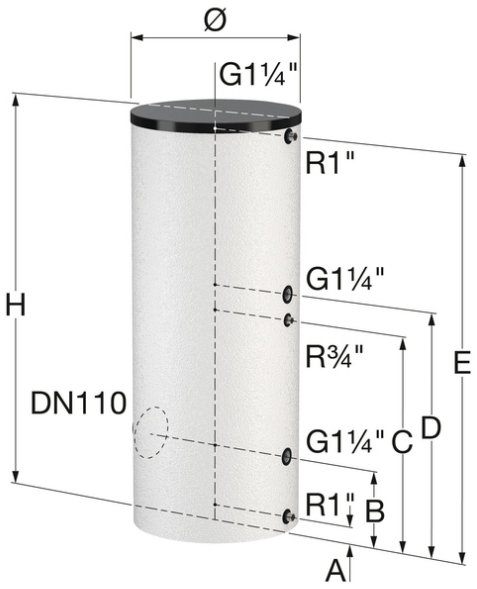

Typ	Objem [l]	Rozměry *			Otopná plocha výměníku [m^2]	Trvalý výkon [kW] **	Kapacita vody (l/h) **	Barva izolace	Hmotnost [kg]		Objednací číslo
		Ø [mm]	H [mm]	Sklopná výška [mm]							
FlexTherm Duo HLS 300	300	660	1710	1750	3,2	64,3	1117	bílá	160	1	18171
FlexTherm Duo HLS 400	400	750	1630	1715	4,1	80,6	1401	bílá	198	1	18176
FlexTherm Duo HLS 500	500	750	1830	1895	4,8	95,7	1663	bílá	222	1	18181

* Rozměry včetně izolace.
** Při teplotě topné vody 80 °C a teplotě pitné vody 60 °C.

Vyhrazujeme si právo měnit design a technické specifikace našich výrobků.

FlexTherm Duo HLS 300 - 500 - Rozměrové údaje (umístění vývodů)

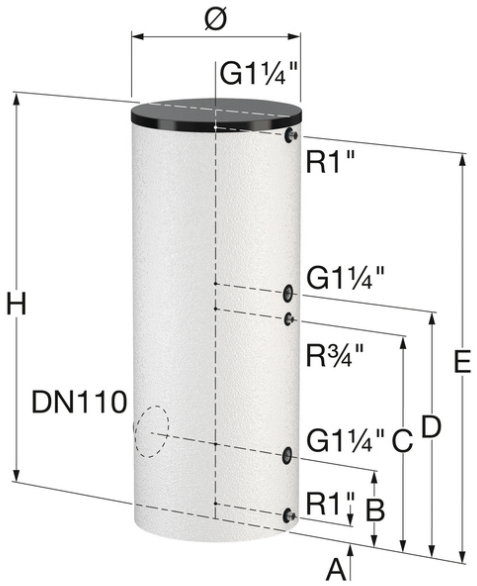

Typ	Vzdálenost od základny po osu vývodů				
	A [mm]	B [mm]	C [mm]	D [mm]	E [mm]
FlexTherm Duo HLS 300	65	305	845	945	1560
FlexTherm Duo HLS 400	70	330	870	970	1470
FlexTherm Duo HLS 500	70	330	990	1090	1670

Vyhrazujeme si právo měnit design a technické specifikace našich výrobků.

FlexTherm Duo HLS 750 - 1000

Vysoce výkonny smaltovaný ohřívač teplé vody s dvojitou topnou spirálou (výměníkem). Tento zásobník je speciálně vyvinut pro kombinaci s tepelnými čerpadly.

- Vnitřní plochy smaltovány podle DIN 4753 / díl 3.
- Optimální ochrana proti korozi podle DIN 4753 / díl 6 pro výrobu teplé vody pomocí standardní Mg-anody.
- Vybaven návarkem G 1/2" pro jímkový teploměr.
- Volitelné příslušenství: Jímkový teploměr TH 63/100 1/2" (obj. číslo 18925) a jímkový teploměr TH 80/100 1/2" (obj. číslo 18926).
- Výškově nastavitelné nožičky pro přesné vyrovnání.
- Včetně svěrné lišty, pomocí které lze připojit teplotní čidlo v libovolné zvolené výšce, aby bylo dosaženo optimálního využití zásobníku teplé vody.
- Zásobníky vybaveny revizní přírubou DN205, vhodná pro připojení přídavného topného tělesa.
- Topná spirála (výměník) je navržena tak, aby zajistila komplexní ohřev teplé vody. Tím je zabráněno vzniku bakterií Legionella.
- Maximální provozní tlak: 10,0 bar (zásobník) / 16,0 bar (topná spirála).
- Maximální provozní teplota: 95 °C (zásobník) / 110 °C (topná spirála).

Izolace

- Izolační plášť EPS (kategorie požáru B1) s polypropylenovou vnější vrstvou (kategorie požáru B2), včetně dna a víka.
- Standardní barva: bílá (RAL 9010).

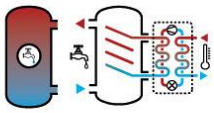



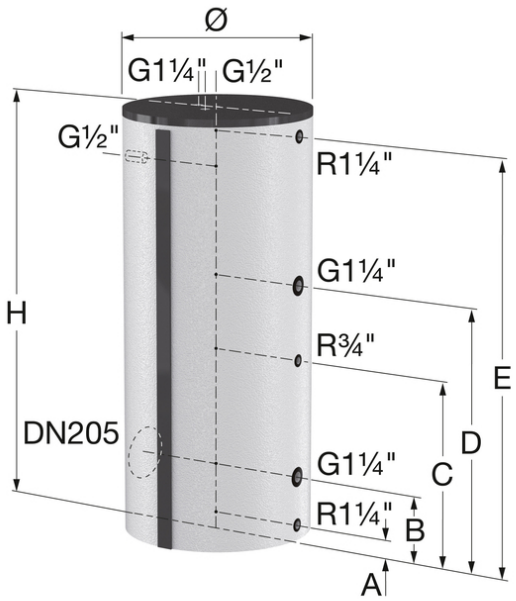

Typ	Objem [l]	Rozměry *			Otopná plocha výměníku [m²]	Trvalý výkon [kW] **	Kapacita vody (l/h) **	Barva izolace	Hmotnost [kg]		Objednací číslo
		Ø [mm]	H [mm]	Sklopná výška [mm]							
FlexTherm Duo HLS 750	750	750	1880	2070	6,2	123,6	2146	bílá	300	1	18184
FlexTherm Duo HLS 1000	1000	800	2250	2320	7,6	150,5	2614	bílá	360	1	18187

* #
#

#Rozměry včetně tepelné izolace.
** Při teplotě topné vody 80 °C a teplotě pitné vody 60 °C.

Vyhrazujeme si právo měnit design a technické specifikace našich výrobků.

FlexTherm Duo HLS 750 - 1000 - Rozměrové údaje (umístění vývodů)

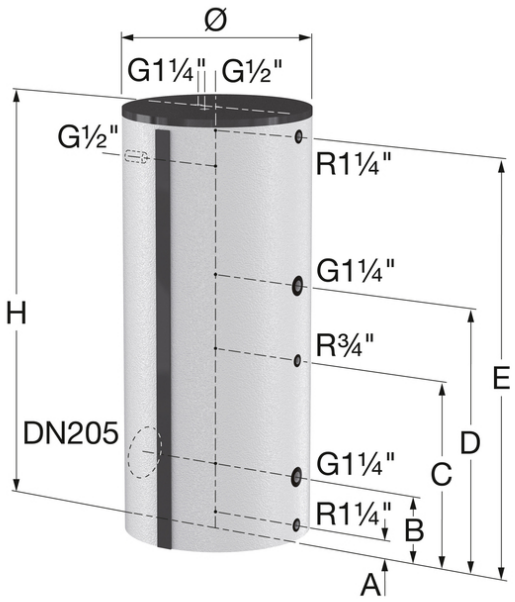

Typ	Vzdálenost od základny po osu vývodů				
	A [mm]	B [mm]	C [mm]	D [mm]	E [mm]
FlexTherm Duo HLS 750	60	320	890	1240	1880
FlexTherm Duo HLS 1000	70	330	900	1360	2140

FlexTherm Duo HLS - Technické údaje

Technické specifikace	FlexTherm Duo HLS				
	300	400	500	750	1000
Celkové tepelné ztráty (EN 12897) [W]	91	95	101	115	143
Energetický štítek	C	C	C	C	C
Tloušťka izolace [mm]	80	80	80	80	80
Trvalý výkon (T=> 45 °C) [kW] **	93,4	116,9	138,7	179,6	218,6
Trvalý výkon (T=> 60 °C) [kW] *	64,3	80,6	95,7	123,6	150,5
Trvalý výkon (T=> 70 °C) [kW] **	75,2	94,1	111,7	144,5	175,9
Špičkový průtok (T=> 40 °C) [l/10 min.] *	323	421	518	705	810
Špičkový průtok (T=> 60 °C) [l/10 min.] *	266	350	433	614	754
Trvalý výstup (T=> 40 °C) [l/h] *	2255	2824	3353	4330	5272
Trvalý výstup (T=> 40 °C) [l/h] **	2786	3487	4138	5356	6519
Trvalý výstup (T=> 45 °C) [l/h] **	2309	2891	3430	4440	5404
Trvalý výstup (T=> 60 °C) [l/h] *	1117	1401	1663	2146	2614
Trvalý výstup (T=> 70 °C) [l/h] **	1088	1362	1617	2091	2546
Výstup v první hodině (T=> 40 °C) [l/h] *	2202	2775	3312	4314	5203
Výstup v první hodině (T=> 60 °C) [l/h] *	1197	1518	1819	2403	2933
Výstup v první hodině (T=> 70 °C) [l/h] **	1171	1483	1778	2355	2875
Čas ohřevu (T => 40 °C) [min.] **	6	7	7	8	9
Čas ohřevu (T => 45 °C) [min.] **	8	8	9	10	11
Otopná plocha výměníku [m^2]	3,10	4,10	4,80	6,20	7,60
Tlaková ztráta výměníku 80/60 °C [kPa]	11,6	18,4	26,8	17,7	27,1

Vyhrazujeme si právo měnit design a technické specifikace našich výrobků.

Technické specifikace	FlexTherm Duo HLS				
	300	400	500	750	1000
Rychlost vypouštění [l/min]	30	40	50	70	80
Průtok teplé vody (T => 60 °C) [l/h] *	3000	3500	4000	6000	7000

* Teplota topné vody: 80 °C, teplota studené vody: 10 °C.
** Teplota topné vody: 90 °C, teplota studené vody: 10 °C.

Vyhrazujeme si právo měnit design a technické specifikace našich výrobků.

KOMPAKTNÍ ZÁSOBNÍK TEPLA FLEXTHERM ECO

„FlexTherm Eco se postará o přípravu teplé vody na bázi elektřiny, takže tepelné čerpadlo může pracovat při nízkých teplotách pro systém vytápění.“

Proč použít v instalaci s tepelným čerpadlem zařízení pro akumulaci tepelné energie FlexTherm Eco?
- Tepelné čerpadlo vyrábí vodu o teplotě až 50 °C. FlexTherm Eco dokáže vyrábět a skladovat teplou vodu o teplotě 60 °C.
- FlexTherm Eco je mimořádně kompaktní, což je důležité, protože samotné tepelné čerpadlo zabírá hodně místa.

Funkce a výhody
- Kompaktní zařízení, pouze třetinový rozměr oproti průměrnému ohřívači vody
- Snadná instalace
- Vhodný pro různé značky tepelných čerpadel a možnost připojení fotovoltaiky
- Nenáročná údržba (žádné pohyblivé části)
- Bez ztráty výkonu
- Extrémně nízké tepelné ztráty díky vakuovému izolačnímu panelu
- 100% recyklovatelné

FlexTherm Eco

Kompaktní zásobník FlexTherm Eco pracuje na základě akumulace tepla v tzv. materiálech s látkovou přeměnou (PCM materiály). Tyto materiály reagují na teplotní změny buď táním nebo krystalizací, přičemž dochází k akumulaci, nebo naopak k uvolňování energie.

- Mimořádně kompaktní zařízení pro akumulaci tepelné energie.
- Zařízení je vybaveno vakuovanými izolačními panely.
- Snadná instalace (postačí pouze přípojka vody a 230 V napájení proudem ze sítě), přičemž potřebná údržba zařízení je minimální (zařízení neobsahuje žádná čerpadla, ventily, elektrody, atd.).
- Zařízení je také čisté a šetrné k životnímu prostředí, protože nespaluje žádné plyny, neobsahuje žádné toxické materiály a je 100% recyklovatelné.

- Minimální / maximální pracovní tlak: 1,5 / 10,0 bar
- Minimální / maximální pracovní teplota: 0 °C / 80 °C
- Připojení: 230V (16A)

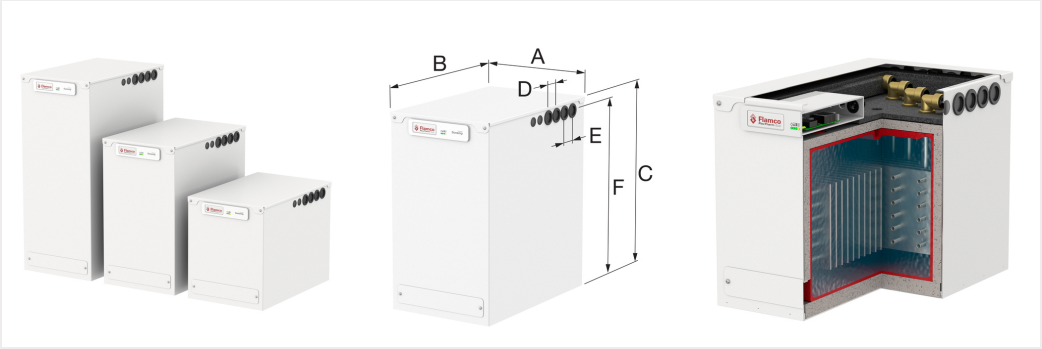

Typ	Kapacita [kWh]	Připojení D-E (4x)	Osová vzdálenost D-E [mm]	Rozměry A [mm]	B [mm]	C [mm]	F [mm]	Hmotnost [kg]		Objednací číslo
FlexTherm Eco 3E	3,5	22 měď	50	360	570	445	411	70	4	18200
FlexTherm Eco 6E	7,0	22 měď	50	360	570	645	611	120	4	18201
FlexTherm Eco 9E	10,5	22 měď	50	360	570	880	846	170	4	18202

FlexTherm Eco - Technické údaje

Technické specifikace	FlexTherm Eco		
	3E	6E	9E
Energetický štítek	A^+	A^+	A^+
Akumulační kapacita [Tc=75 °C] [kWh]	3,5	7,0	10,5
Objem vody - zapojení s nízkým výkonem předání tepla (B-C) [l]	1,30	2,36	3,46

Vyhrazujeme si právo měnit design a technické specifikace našich výrobků.

Technické specifikace	FlexTherm Eco		
	3E	6E	9E
Objem vody - zapojení s vysokým výkonem předání tepla (A-D) [l]	2,24	4,48	6,76
Výkon - nízká kapacita výměníku tepla (B-C) [kW]	7	12	18
Výkon - vysoká kapacita výměníku tepla (A-D) [kW]	15	25	35
Maximální trvalý výkon elektrického napájení [kW]	2.5	2.5	2.5
V40, množství ohřáté vody na 40 °C [l]	85	185	300
Tepelné ztráty za 24 hodin [kWh/24 hod]	0,449	0,649	0,738
Tepelné ztráty [W]	18,7	27,0	30,7
Doporučený maximální průtok TV [l/min]	6	15	20
Minimální provozní tlak vody [bar]	1,0	1,5	1,5
Maximální provozní tlak [bar]	10	10	10
Pokles tlaku: Kv hodnota pro výměník s nízkým výkonem (LPC)	1,623	1,255	1,066
Pokles tlaku: Kv hodnota pro výměník s vysokým výkonem (HPC)	2,871	2,356	1,951
Minimální teplota topného zdroje [°C]	65	65	65
Maximální teplota topného zdroje [°C]	80	80	80
Výstupní teplota TV při průtoku [°C]	50 - 55	50 - 55	50 - 55
Řídicí jednotka 230V, AC, 50Hz [A]	6	6	6
Maximální zatížení topného tělesa 230V, AC, 50Hz [A]	16	16	16
Spotřeba energie v pohotovostním režimu [W]	< 1,0	< 1,0	< 1,0
Jmenovitý příkon zařízení při 230 V, AC, 50 Hz [kW]	2,8	2,8	2,8
Hmotnost látky pro tepelnou výměnu (PCM) [kg]	40	75	110

Vyhrazujeme si právo měnit design a technické specifikace našich výrobků.

ULTRAZVUKOVÝ KOMPAKTNÍ MĚŘIČ TEPLA LOGOPLUSSONIC

- Inteligentní měření pro všechny způsoby použití
- Velký a snadno čitelný displej
- 2 dny odečtu v měsíci
- Rychlá komunikace
- Rychlá a bezpečná montáž
- Instalace na zpátečku (standardně); před montáží je možné přenastavit pro instalaci na přívod

Technické údaje
- Schválení dle MID (EN 1434)
- Druh krytí (průtoková část): IP 54 / (IP65)
- Displej LCD: 7místný
- Rozsah teplot: 5 až 90 °C
- Jmenovitý tlak: PN 16
- Energetické jednotky: kWh

LogoplusSonic ultrazvukový kompaktní měřič tepla s M-Bus

S drátovým dálkovým odečtem M-Bus



Typ	Místo montáže	Qp [m³/h]	Připojení ["]	Konstrukční délka [mm]	Komunikace		Objednací číslo
LogoplusSonic M-Bus 0,6	Zpátečka	0,6	G 3/4	110	M-Bus	1	M1289932.1007
LogoplusSonic M-Bus 1,5	Zpátečka	1,5	G 3/4/G1	110/130	M-Bus	1	M1289932.2007
LogoplusSonic M-Bus 2,5	Zpátečka	2,5	G1	130	M-Bus	1	M1289932.3007
LogoplusSonic M-Bus 0,6	Přívod	0,6	G 3/4	110	M-Bus	1	MP1289932.1007.VL
LogoplusSonic M-Bus 1,5	Přívod	1,5	G 3/4/G1	110/130	M-Bus	1	MP1289932.2007.VL
LogoplusSonic M-Bus 2,5	Přívod	2,5	G1	130	M-Bus	1	MP1289932.3007.VL

LogoplusSonic ultrazvukový kompaktní měřič tepla s wM-Bus

S bezdrátovým dálkovým odečtem wM-Bus (OMS)



Vyhrazujeme si právo měnit design a technické specifikace našich výrobků.

Typ	S tarifem pro chlad	Místo montáže	Qp [m^3/h]	Připojení ["]	Konstrukční délka [mm]	Komunikace		Objednací číslo
LogoplusSonic wM-Bus 0,6	-	Zpátečka	0,6	G $^3/_4$	110	wM-Bus	1	M1289933.1007
LogoplusSonic wM-Bus 1,5	-	Zpátečka	1,5	G $^3/_4$/G1	110/130	wM-Bus	1	M1289933.2007
LogoplusSonic wM-Bus 2,5	-	Zpátečka	2,5	G1	130	wM-Bus	1	M1289933.3007
LogoplusSonic wM-Bus 0,6	-	Přívod	0,6	G $^3/_4$	110	wM-Bus	1	MP1289933.1007.VL
LogoplusSonic wM-Bus 1,5	-	Přívod	1,5	G $^3/_4$/G1	110/130	wM-Bus	1	MP1289933.2007.VL
LogoplusSonic wM-Bus 2,5	-	Přívod	2,5	G1	130	wM-Bus	1	MP1289933.3007.VL

LogoplusSonic ultrazvukový kompaktní měřič tepla s wM-Bus, včetně montážní sady

S bezdrátovým dálkovým odečtem wM-Bus (OMS), včetně montážní sady (2x kulový kohout s převlečnou matkou, 1x kulový kohout s jímkou)







Typ	Místo montáže	Qp [m^3/h]	Připojení ["]	Konstrukční délka [mm]	Komunikace		Objednací číslo
LogoplusSonic wM-Bus set 0,6	Zpátečka/přívod	0,6	G $^3/_4$	110	wM-Bus	1	M1289923.1107
LogoplusSonic wM-Bus set 1,5	Zpátečka/přívod	1,5	G $^3/_4$/G1	110/130	wM-Bus	1	M1289923.2107
LogoplusSonic wM-Bus set 2,5	Zpátečka/přívod	2,5	G1	130	wM-Bus	1	M1289923.3107

Vyhrazujeme si právo měnit design a technické specifikace našich výrobků.

HEATSONIC - ULTRAZVUKOVÝ KOMPAKTNÍ MĚŘIČ

Ultrazvukový měřič pro měření spotřeby energie v topných nebo chladicích zařízeních.

- Povolení pro ultrazvuková počitadla v rozsahu dynamiky 1:250 (qi:qp) ve třídě 2
- Nízká spotřeba energie --> delší životnost baterií
- Povolení dle MID ve třídách 2 a 3 a podle PTB K 7.2 (měřič chladu)
- Necitlivost na znečištění
- Všestranné možnosti napájecího napětí
- Volitelně integrované rádiové, Real Data nebo Open Metering (868 nebo 434 MHz)
- Individuální dálkové odečítání (AMR) s volitelnými moduly Plug & Play
- Rozsáhlá paměť dat s možností načtení
- 2 zásuvné pozice pro komunikaci (např. M-Bus a impulzní vstup)
- Značně zlepšený rádiový výkon

HeatSonic měřič tepla s M-Bus

Komunikační modul: M-Bus

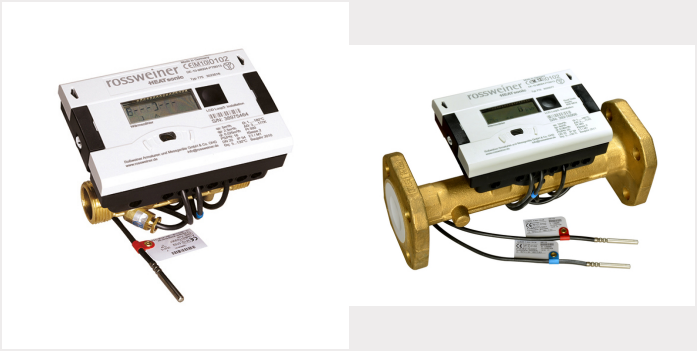

Typ	Nominální průtok [m^3/h]	Dimenze	Montážní délka [mm]	Připojení	Provozní tlak		Objednací číslo
HeatSonic M-Bus 0,6	0,6	DN15	110	G $^3/_4$" B	PN 16	1	M1282002V0015
HeatSonic M-Bus 1,5	1,5	DN15	110	G $^3/_4$" B	PN 16	1	M1282012V0024
HeatSonic M-Bus 2,5	2,5	DN20	130	G 1" B	PN 16	1	M1282022V0013
HeatSonic M-Bus 3,5	3,5	DN25	260	G 1 $^1/_4$" B	PN 16	1	M1282032V0014
HeatSonic M-Bus 3,5	3,5	DN25	260	Příruba	PN 25	1	M1282042V0004
HeatSonic M-Bus 6	6	DN25	260	G 1 $^1/_4$" B	PN 16	1	M1282052V0014
HeatSonic M-Bus 6	6	DN25	260	Příruba	PN 25	1	M1282062V0006
HeatSonic M-Bus 10	10	DN40	300	G 2" B	PN 16	1	M1282072V0011
HeatSonic M-Bus 10	10	DN40	300	Příruba	PN 25	1	M1282082V0006
HeatSonic M-Bus 15	15	DN50	270	Příruba	PN 25	1	M1282092V0012
HeatSonic M-Bus 25	25	DN65	300	Příruba	PN 25	1	M1282102V0014
HeatSonic M-Bus 40	40	DN80	300	Příruba	PN 25	1	M1282112V0008
HeatSonic M-Bus 60	60	DN100	360	Příruba	PN 25	1	M1282122V0006

Vyhrazujeme si právo měnit design a technické specifikace našich výrobků.

HeatSonic měřič tepla s wM-Bus (OMS)

Volitelně integrované rádiové, Real Data nebo Open Metering (868 nebo 434 MHz)





Typ	Nominální průtok [m^3/h]	Dimenze	Montážní délka [mm]	Připojení	Provozní tlak		Objednací číslo
HeatSonic Radio 0,6	0,6	DN15	110	G $^3/_4$" B	PN 16	1	M1282001V0007
HeatSonic Radio 1,5	1,5	DN15	110	G $^3/_4$" B	PN 16	1	M1282011V0008
HeatSonic Radio 2,5	2,5	DN20	130	G 1" B	PN 16	1	M1282021V0005
HeatSonic Radio 3,5	3,5	DN25	260	G 1 $^1/_4$" B	PN 16	1	M1282031V0004
HeatSonic Radio 3,5	3,5	DN25	260	Příruba	PN 25	1	M1282041V0003
HeatSonic Radio 6	6	DN25	260	G 1 $^1/_4$" B	PN 16	1	M1282051V0007
HeatSonic Radio 6	6	DN25	260	Příruba	PN 25	1	M1282061V0004
HeatSonic Radio 10	10	DN40	300	G 2" B	PN 16	1	M1282071V0004
HeatSonic Radio 10	10	DN40	300	Příruba	PN 25	1	M1282081V0002
HeatSonic Radio 15	15	DN50	270	Příruba	PN 25	1	M1282091V0003
HeatSonic Radio 25	25	DN65	300	Příruba	PN 25	1	M1282101V0002
HeatSonic Radio 40	40	DN80	300	Příruba	PN 25	1	M1282111V0002
HeatSonic Radio 60	60	DN100	360	Příruba	PN 25	1	M1282121V0002

Vyhrazujeme si právo měnit design a technické specifikace našich výrobků.

KFE KULOVÝ VYPOUŠTĚCÍ KOHOUT PRO TOPENÍ

Kulové kohouty KFE jsou mimořádně kvalitní s jednoduchou montáží a řadou technických výhod.

- Součásti vyrobené z poniklované mosazi
- Těsnění: EPDM, PTFE
- Max. provozní teplota: 110 °C, krátkodobě 130 °C
- Max. provozní tlak: 10,0 bar

KFE kulový vypouštěcí kohout

KFE kulový vypouštěcí kohout PN 16 s křídlovou rukojetí, poniklovaný, provedení přímé nebo rohové. Pro topení, některé typy s hadicovou přípojkou.

- Bezpečná montáž díky samotěsnicímu zařezávajícímu se těsnění do závitu
- Přesné axiální umístění se zajištěním pojistnou maticí
- Polohově přesné vedení krytky přes výkyvný třmen z ušlechtilé oceli – nemůže dojít k utržení řetízku nebo smyčky
- Skrytá možnost ovládání přes krytku sloužící jako ruční kolečko

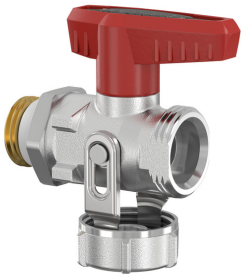

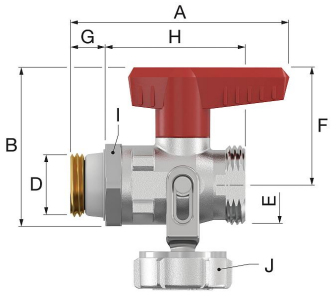



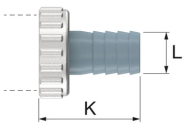

Typ	S hadicovou přípojkou	Provedení	Připojení			Objednací číslo
			D	E		
KFE-KH - D	-	přímý	G 1/2" M	G 3/4" M	20	F10637
KFE-KH - E	-	rohový	G 1/2" M	G 3/4" M	20	F10670
KFE-KH - D SV	✓	přímý	G 1/2" M	G 3/4" M	20	F10638
KFE-KH - E SV	✓	rohový	G 1/2" M	G 3/4" M	20	F10671

Rozměry

Typ	Rozměry [mm]									
	A	B	C	F	G	H	I (WS)	J (WS)	K	L (Ø)
KFE-KH - D	72	52,5	32,5	40	11	46,5	27	30	-	-
KFE-KH - E	72	62,0	31,0	40	11	26,0	27	30	-	-
KFE-KH - D SV	72	52,5	32,5	40	11	46,5	27	30	33	14,5
KFE-KH - E SV	72	62,0	31,0	40	11	26,0	27	30	33	14,5

Vyhrazujeme si právo měnit design a technické specifikace našich výrobků.

KFE kulový kohout DN 20 s hadicovou přípojkou

KFE kulový kohout DN 20 s křídlovou rukojetí, poniklovaný, provedení přímé. Pro topení s hadicovou přípojkou.

- Bezpečná montáž díky samotěsnicímu zařezávajícímu se těsnění do závitu
- Přesné axiální umístění se zajištěním pojistnou maticí
- Polohově přesné vedení krytky přes výkyvný třmen z ušlechtilé oceli – nemůže dojít k utržení řetízku nebo smyčky
- Skrytá možnost ovládání přes krytku sloužící jako ruční kolečko

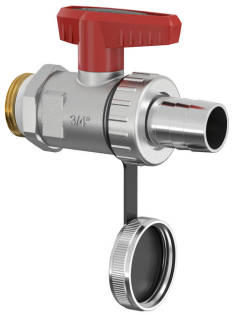

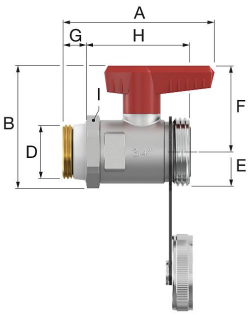



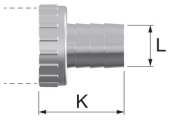

Typ	S hadicovou přípojkou	Provedení	Připojení			Objednací číslo
			D	E		
KFE-KH DN 20 - D SV	✓	přímý	G $\frac{3}{4}$" M	G 1" M	10	F10680

Rozměry

Typ	Rozměry [mm]								
	A	B	C	F	G	H	I (WS)	K	L (Ø)
KFE-KH DN 20 - D SV	73	60	37	42,5	11	50	32	35	20

KFE kulový kohout, s vnitřním závitem

KFE kulový vypouštěcí kohout s křídlovou rukojetí, připojení s vnitřním závitem. Pro topení s hadicovou přípojkou.

- Přesné axiální umístění se zajištěním pojistnou maticí
- Polohově přesné vedení krytky přes výkyvný třmen z ušlechtilé oceli – nemůže dojít k utržení řetízku nebo smyčky
- Skrytá možnost ovládání přes krytku sloužící jako ruční kolečko





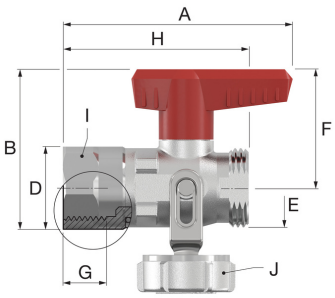

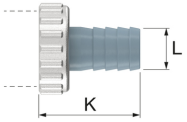

Vyhrazujeme si právo měnit design a technické specifikace našich výrobků.

Typ	S hadicovou přípojkou	Provedení	Připojení			Objednací číslo
			D	E		
KFE-KH F - D SV	✓	přímý	Rp 1/2"	G 3/4" M	20	F10646
KFE-KH F - D	-	přímý	Rp 1/2"	G 3/4" M	20	F10634
KFE-KH F - E	-	rohový	Rp 1/2"	G 3/4" M	20	F10664
KFE-KH F - E SV	✓	rohový	Rp 1/2"	G 3/4" M	20	F10676

Rozměry

Typ	Rozměry [mm]									
	A	B	C	F	G	H	I (WS)	J (WS)	K	L (Ø)
KFE-KH F - D	76	53,0	32,5	40	12	61,0	27	30	-	-
KFE-KH F - E	76	61,5	31,0	40	12	40,5	27	30	-	-
KFE-KH F - D SV	76	53,0	32,5	40	12	61,0	27	30	33	14,5
KFE-KH F - E SV	76	61,0	31,0	40	12	40,5	27	30	33	14,5

Vyhrazujeme si právo měnit design a technické specifikace našich výrobků.

VACUSTREAM PODTLAKOVÝ ODPLYŇOVACÍ AUTOMAT

Kompaktní a tichý podtlakový odplyňovací automat proti korozi, znečištění a poruchám

VacuStream je vhodný pro systémy do objemu 500 l. Částečně díky svým rozměrům a odplyňovacímu výkonu je VacuStream mimořádně vhodný pro menší nízkoteplotní systémy v domácnostech a menších komerčních objektech.

Běžné odlučovače vzduchu nefungují při nízkých teplotách dobře. Vakuové odplyňovače jsou sice účinné, ale pro malé systémy jsou příliš velké a drahé a navíc jsou poměrně hlučné. VacuStream tento problém řeší.

VacuStream

VacuStream odplyňuje vodu v systému v pevně stanoveném cyklu vytvářením podtlaku podle potřeby. Vzduchové bubliny uvolněné při tomto procesu stoupají nahoru a jakmile se píst vrátí do původní polohy, jsou rychle a účinně odváděny z horní části automatickým odvzdušňovacím ventilem Flexvent, který pracuje na principu plováku.

- Pro nízkoteplotní systémy do 500 l
- Velmi dobře se hodí pro menší nízkoteplotní systémy v domácnostech a malých komerčních objektech
- Vhodný pro systémy vytápění a chlazení: -5 °C až 65 °C
- Vhodné pro směs vody a glykolu až do koncentrace 50 %
- Velmi tichý < 42 dB
- Velmi kompaktní, vejde se do skříně pro rozdělovače podlahového vytápění
- Při montáži nezáleží na směru proudění v systému
- Může ušetřit až 15 % energie



Typ	Připojení	K_v* [m^3/h]	Max. glykol [%]	Napájení	Hmotnost [kg]		Objednací číslo
VacuStream	G 1" F	12,7	50	12V/230V	4	1	17050

* $K_{v} = Q / \sqrt{\Delta P}$ Q: průtok [m3/h] ΔP: tlaková ztráta [bar]

Hodnota K_v: rychlost průtoku [m3/h], při tlakové ztrátě výrobku o 1,0 bar. Liší se od maximálního povoleného průtoku produktu.

VacuStream - rozměry

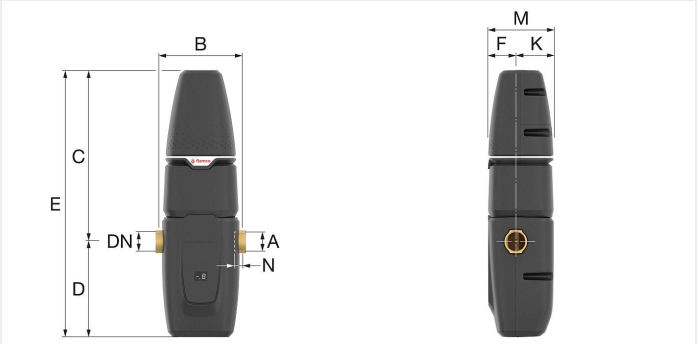

Typ	Rozměry DN**	C [mm]	D [mm]	E [mm]	F [mm]	K [mm]	M [mm]	N [mm]	O [mm]	P [mm]
VacuStream	25	G 1" F	143	272	151	423	44	60	104	20

Vyhrazujeme si právo měnit design a technické specifikace našich výrobků.

**VacuStream je vhodný také pro systémy DN20 při použití přechodového šroubení DN20 x G 1" M

Vyhrazujeme si právo měnit design a technické specifikace našich výrobků.

flamco

STATICKÉ VYVAŽOVACÍ VENTILY NEXUSVALVE

NexusValve Fluctus je statický vyvažovací ventil se zabudovanou Venturiho trubicí pro měření průtoku

Proč použít v instalaci s tepelným čerpadlem vyvažovací ventil Fluctus?
- Správné nastavení průtoku je nezbytné pro udržení požadovaného komfortu ve všech místnostech budovy.
- Díky vysoké přesnosti a nízkým tlakovým ztrátám se spotřeba energie minimalizuje.
- Regulační ventil pro přesné vyvažování

Funkce a výhody zařízení Fluctus
- Rozsáhlý sortiment výrobků DN 15 - 600
- Zaručený průtok, necitlivý k nečistotám v systému
- Jedna konstantní hodnota Kvm vyznačená na ventilu
- Současné měření a regulace

NexusValve Fluctus DN 15 - 50

NexusValve Fluctus sestává z kombinovaného regulačního ventilu, kulového uzávěru a měřicího úseku s Venturiho trubicí, pro měření

průtoku. NexusValve Fluctus nepotřebuje uklidňující délky s výjimkou instalace v těsné blízkosti čerpadla, ve které vzniká měřicí signál. NexusValve Fluctus má zabudované uklidňovací úseky s výjimkou instalace v těsné blízkosti čerpadla (délka uklidňovacího úseku před ventilem je DN5). NexusValve Fluctus s vnitřním závitem mají sedlo pro utěsnění O-kroužkem.

- Připojení: vnitřní závit/vnitřní závit
- Měření: měřicí body, vysoký/nízký tlak
- Maximální tlak: PN 25
- Maximální teplota: 120 °C
- Materiál: DZR mosaz
- K dodání ve velikostech od DN 15 až do DN 50



Typ	Dimenze [DN]	Připojení vnitřní závit/vnitřní závit)	Kvs [m^3/h]	Objemový průtok [l/h]	Kvm [m^3/h]		Objednací číslo
Fluctus Rp DN 15 UL	15	Rp ½"	0.23	27 - 125	0.163	1	MN80597.400
Fluctus Rp DN 15 L	15	Rp ½"	0.63	62 - 226	0.359	1	MN80597.401
Fluctus Rp DN 15 S	15	Rp ½"	1.62	130 - 530	0.746	1	MN80597.402
Fluctus Rp DN 15 H	15	Rp ½"	2.49	267 - 1170	1.560	1	MN80597.403
Fluctus Rp DN 20 L	20	Rp ¾"	1.43	130 - 530	0.746	1	MN80597.404
Fluctus Rp DN 20 S	20	Rp ¾"	2.82	267 - 1170	1.560	1	MN80597.405
Fluctus Rp DN 20 H	20	Rp ¾"	5.75	511 - 2170	2.950	1	MN80597.406
Fluctus Rp DN 25 S	25	Rp 1"	7.54	511 - 2170	2.950	1	MN80597.407
Fluctus Rp DN 25 H	25	Rp 1"	12.1	1044 - 4500	6.010	1	MN80597.408
Fluctus Rp DN 32 H	32	Rp 1 ¼"	13.2	1044 - 4500	6.010	1	MN80597.409
Fluctus Rp DN 40 H	40	Rp 1 ½"	22	1580 - 6760	9.200	1	MN80597.410
Fluctus Rp DN 50 H	50	Rp 2"	36	2950 - 12630	17.1	1	MN80597.411

Vyhrazujeme si právo měnit design a technické specifikace našich výrobků.

AUTOMATICKÉ VYVAŽOVACÍ VENTILY

NexusValve Vivax je dynamický vyvažovací ventil s vysokou přesností regulace průtoku s tolerancí pouze ±7 %

Proč použít v instalaci s tepelným čerpadlem vyvažovací ventil Vivax?
- Tlakově nezávislý vyvažovací ventil
- Správné nastavení průtoku je nezbytné pro udržení požadovaného komfortu ve všech místnostech budovy.
- Při správném průtoku se spotřeba energie minimalizuje.

Funkce a výhody zařízení Vivax
- Automatické vyvažování
- Přímé měření aktuálního průtoku použitím vestavěné Venturiho trubice
- Vždy 100% autorita ventilu pro perfektní regulaci průtoku plným zdvihem kuželky, která je nezávislá na přednastavení
- Instalace v jakékoliv pozici a přímo za kolena, redukce a flexibilní potrubí

NexusValve Vivax DN 15 - 50

Ventily NexusValve Vivax jsou ventily spojující v sobě dvě funkce - regulaci průtoku a udržování konstantního průtoku nezávisle na diferenčním tlaku. Tyto ventily jsou vhodné pro rozvody chlazení, topení nebo klimatizace. Ventil NexusValve Vivax může být použit pouze jako automatický omezovač průtoku, nebo ve spojení s elektrotermickou hlavicí i jako regulátor průtoku.

- Připojení: vnitřní závit/vnitřní závit
- Teplotní rozsah: -20 °C to 120 °C
- Maximální tlak: PN 25
- Maximální pracovní tlak: 400 kPa
- Přesnost měření: +/- 3%
- Materiál: DZR mosaz



Typ	Dimenze [DN]	Připojení	Objemový průtok [l/h]	Barva kazety		Objednací číslo
Vivax DN 15 L	15	G ½" F	36 - 118	Bílá	1	MN80597.001
Vivax DN 15 S	15	G ½" F	90 - 450	Červená	1	MN80597.002
Vivax DN 15 H	15	G ½" F	300 - 1400	Černá	1	MN80597.003
Vivax DN 20 S	20	G ¾" F	320 - 882	Bílá	1	MN80597.004
Vivax DN 20 H	20	G ¾" F	835 - 2221	Černá	1	MN80597.005
Vivax DN 25 S	25	G 1" F	865 - 2340	Bílá	1	MN80597.006
Vivax DN 25 H	25	G 1" F	1750 - 3330	Černá	1	MN80597.007
Vivax DN 32 H	32	G 1 ¼" F	1910 - 4400	Černá	1	MN80597.008
Vivax DN 40 S	40	G 1 ½" F	3670 - 7560	Bílá	1	MN80597.010
Vivax DN 50 H	50	G 2" F	5180 - 12600	Černá	1	MN80597.013

Vyhrazujeme si právo měnit design a technické specifikace našich výrobků.

NexusValve Vivax DN 65 - 150 včetně pohonu

NexusValve Vivax DN 65 - 150 včetně pohonu

- Připojení: příruba
- Maximální tlak: PN 16
- Maximální teplota: 120 °C
- Materiál: tvárná litina
- Provozní napětí pohonu 24 V AC/DC.
- Různé řídicí signály a zpětná vazba.
- Nastavitelná regulační charakteristika lineární/Equiprocentní.
- Vhodné pro směs vody a glykolu až do koncentrace 30 %



Typ	Provedení [DN]	Objemový průtok [m^3/h]		Rozsah průtoku [kPa]		Objednací číslo
		Min.	Max.			
Vivax Fl DN 65LF	65LF	3	20	30 - 400	1	MN80597.040
Vivax Fl DN 65	65	5	30	30 - 400	1	MN80597.041
Vivax Fl DN 80	80	5	30	30 - 400	1	MN80597.042
Vivax Fl DN 100	100	15	55	30 - 400	1	MN80597.043
Vivax Fl DN 125	125	15	90	30 - 400	1	MN80597.044
Vivax Fl DN 125HF	125HF	15	120	60 - 400	1	MN80597.045
Vivax Fl DN 150	150	15	90	30 - 400	1	MN80597.046
Vivax Fl DN 150HF	150HF	15	150	60 - 400	1	MN80597.047
Vivax Fl DN 200A	200A	50	200	30 - 400	1	MN80597.048
Vivax Fl DN 200HF	200HF	100	300	60 - 400	1	MN80597.049
Vivax Fl DN 250A	250A	100	300	30 - 400	1	MN80597.050
Vivax Fl DN 250HF	250HF	150	500	60 - 400	1	MN80597.051

Vyhrazujeme si právo měnit design a technické specifikace našich výrobků.

MEIFLOW TOP S

Kompletní systém pro připojení kotlů - univerzální pro všechny typy kotlů a pro všechny výrobce

- Kompletní řešení
- Jednoduchost a rychlost montáže
- Omezení chybné montáže
- Kompletní konstrukční řada 1" a 1 1/4“
- Stejné rozměry a optický vzhled u všech velikostí
- Kompletní vybavení nástěnnými držáky
- Nová izolace umožňující chlazení elektronických čerpadel proudícím vzduchem
- Provozní teplota 110 °C a tlak PN 6
- Nesměšovaný okruh a směšovaný okruh vybavený třícestným směšovačem s plynule nastavitelným obtokem
- V kombinaci s rozdělovači Meibes možnost sestavení víceokruhových systémů
- 100 % tlakově odzkoušeno

MeiFlow Top S UC čerpadlové skupiny

Pro nesměšovaný topný okruh a plnění zásobníku pro rozdělovače až 70 kW nebo vhodný pro instalaci na stěnu.

Kompletní s oběhovým čerpadlem nebo bez něj, dva kulové kohouty (na zpětném potrubí s manuálně odstavitelnou zpětnou klapkou proti zpětnému toku), montáž ponorného čidla do potrubí, dva kontaktní teploměry integrované do rukojeti kulového kohoutu (indikovaný rozsah 0–120 °C), kulový kohout čerpadla se nachází pod čerpadlem, vysoce kvalitní designová EPP izolace, včetně nástěnného držáku, lze prohodit přívodní a zpětnou stranu potrubí.



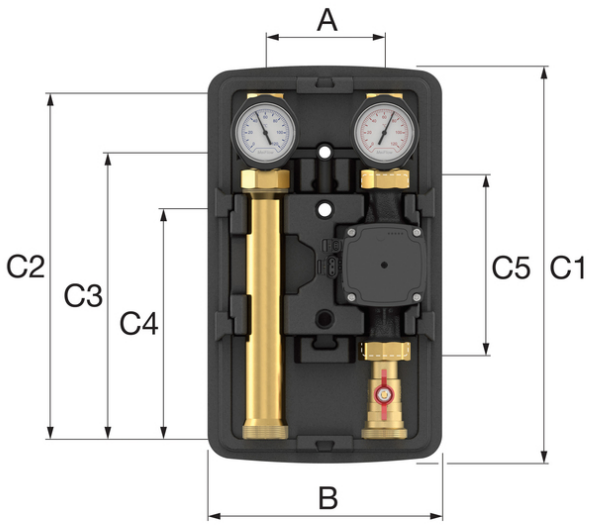

Typ	Provedení	Připojení (horní)			Objednací číslo
		DN	"		
Top S UC DN 25	bez čerpadla	25	G 1" F	1	M66911EA
Top S UC DN 25	s Grundfos Alpha 2.1 25-60	25	G 1" F	1	M66911.30
Top S UC DN 25	s Grundfos UPM3 Hybrid 25-70*	25	G 1" F	1	M66911.36
Top S UC DN 25	s Wilo Yonos PICO Plus 25/1-6	25	G 1" F	1	M66911.10WI
Top S UC DN 25	s Wilo Stratos PICO Plus 25/1-6	25	G 1" F	1	M66911.32WI
Top S UC DN 32	bez čerpadla	32	G 1 1/4" F	1	M66912EA
Top S UC DN 32	s Grundfos Alpha 2.1 32-60	32	G 1 1/4" F	1	M66912.30
Top S UC DN 32	s Grundfos UPM3 Hybrid 32-70*	32	G 1 1/4" F	1	M66912.36
Top S UC DN 32	s Wilo Yonos PICO Plus 30/1-6	32	G 1 1/4" F	1	M66912.10WI

Poznámka: Přívodní potrubí je standardně na pravé straně.
*Volitelně je k dispozici signální kabel PWM.

Vyhrazujeme si právo měnit design a technické specifikace našich výrobků.

Rozměry MeiFlow Top S UC

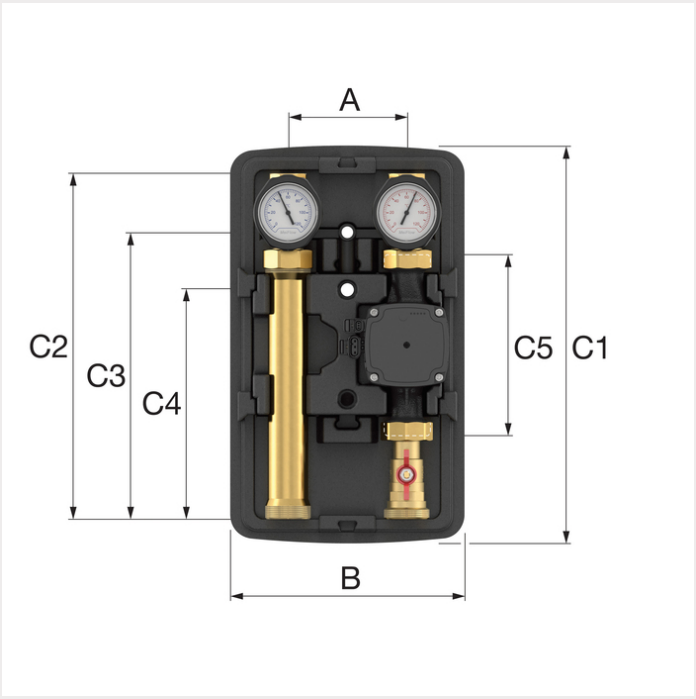

Typ	Rozměry						
	A [mm]	B [mm]	C1 [mm]	C2 [mm]	C3 [mm]	C4 [mm]	C5 [mm]
Top S UC DN 25 / DN 32	125	249	421	363.5	301.5	241	180

Technické údaje MeiFlow Top S UC

Specifikace	DN 25	DN 32
Rozměry VxŠxH [mm]	421 x 249 x 220	421 x 249 x 220
Horní připojení	G 1" F	G 1 $^{1}/_{4}$" F
Dolní přípojení	G 1 $^{1}/_{2}$" M	G 1 $^{1}/_{2}$" M
Osová vzdálenost [mm]	125	125
Maximální provozní teplota [°C]	110*	110*
Povolená provozní tlak [bar]	6	6
Teploměry [°C]	0 - 120	0 - 120
Součásti vyrobeny z	Ocel, mosaz, EPP izolace	Ocel, mosaz, EPP izolace
Materiály těsnění	PTFE, EPDM	PTFE, EPDM
Instalační délka čerpadla [mm]	180	180
Hodnota Kvs [m^3/h]	7.8	8.0
Montáž ponorného čidla ø5 mm	M10x1	M10x1

*Závisí na použitém čerpadle.

Vyhrazujeme si právo měnit design a technické specifikace našich výrobků.

MeiFlow Top S UC-L, dlouhá verze

Pro nesměšovaný topný okruh a plnění zásobníku pro rozdělovače do 70 kW nebo vhodný pro instalaci na stěnu.

Kompletní s oběhovým čerpadlem nebo bez něj, dva kulové kohouty (na zpětném potrubí s manuálně odstavitelnou zpětnou klapkou proti zpětnému toku), montáž ponorného čidla na potrubí, dva kontaktní teploměry integrované do rukojeti kulového kohoutu (indikovaný rozsah 0–120 °C), kulový kohout čerpadla se nachází pod čerpadlem, vysoce kvalitní designová EPP izolace, včetně nástěnného držáku, lze prohodit přívodní a zpětnou stranu potrubí.

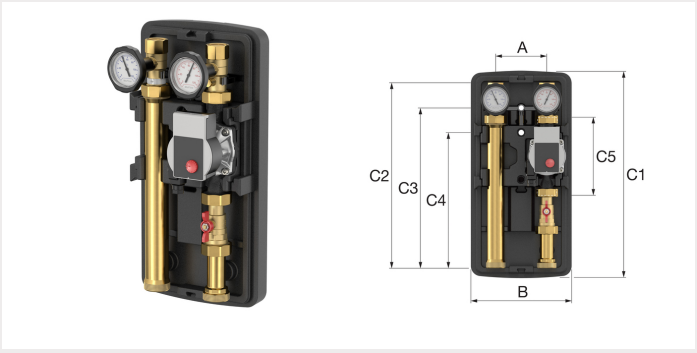

Typ	Provedení	Připojení (horní)			Objednací číslo
		DN	"		
Top S UC-L DN 25	bez čerpadla	25	G 1" F	1	M66915EA
Top S UC-L DN 32	bez čerpadla	32	G 1 1/4" F	1	M66916EA
Top S UC-L DN 25	s Grundfos Alpha 2.1 25-60	25	G 1" F	1	M66915.30
Top S UC-L DN 25	s Grundfos UPM3 Hybrid 25-70*	25	G 1" F	1	M66915.36
Top S UC-L DN 25	s Wilo Yonos PICO Plus 25/1-6	25	G 1" F	1	M66915.10WI
Top S UC-L DN 25	s Wilo Stratos PICO Plus 25/1-6	25	G 1" F	1	M66915.32WI

Poznámka: Přívodní potrubí je standardně na pravé straně.
*Volitelně je k dispozici signální kabel PWM.

Rozměry MeiFlow Top S UC-L

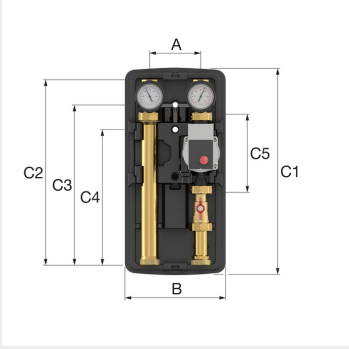

Typ	Rozměry						
	A [mm]	B [mm]	C1 [mm]	C2 [mm]	C3 [mm]	C4 [mm]	C5 [mm]
Top S UC-L DN 25	125	249	511	363.5	391.5	331	180
Top S UC-L DN 32	125	249	511	363.5	391.5	331	180

Vyhrazujeme si právo měnit design a technické specifikace našich výrobků.

MeiFlow Top S UC-M čerpadlové skupiny

Čerpadlová skupina pro nesměšovaný topný okruh s mezikusem pro měřič tepla o délce 110 a 130 mm, kompletní s oběhovým čerpadlem nebo bez něj. Instalační sestava pro měřič tepla včetně teleskopu, potrubí, připojovacích šroubení, jímky pro ponorné čidlo, lze prohodit přívodní a zpětnou stranu potrubí.

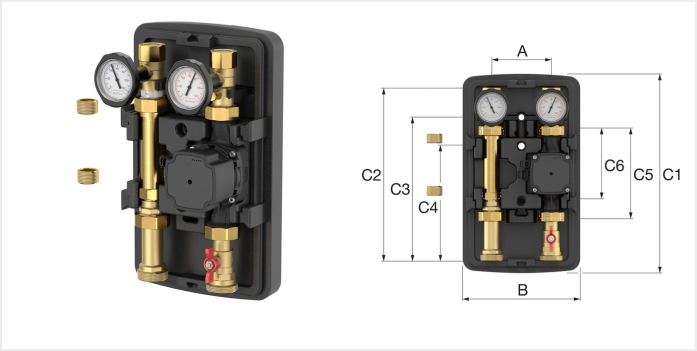

Typ	Provedení	Připojení (horní)			Objednací číslo
		DN	"		
Top S UC-M DN 25	bez čerpadla	25	G 1" F	1	M66911ZEA
Top S UC-M DN 25	s Grundfos Alpha 2.1 25-60	25	G 1" F	1	M66911.30Z
Top S UC-M DN 25	s Grundfos UPM3 Hybrid 25-70*	25	G 1" F	1	M66911.36Z
Top S UC-M DN 25	s Wilo Yonos PICO Plus 25/1-6	25	G 1" F	1	M66911.10ZWI
Top S UC-M DN 25	s Wilo Stratos PICO Plus 25/1-6	25	G 1" F	1	M66911.32ZWI

Poznámka: Přívodní potrubí je standardně na pravé straně.
*Volitelně jsou k dispozici signální kabel PWM a vhodný tepelný průtokoměr.

Rozměry MeiFlow Top S UC-M

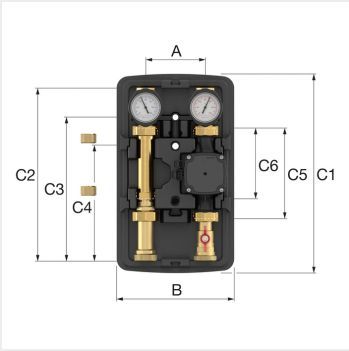

Typ	Rozměry							
	A [mm]	B [mm]	C1 [mm]	C2 [mm]	C3 [mm]	C4 [mm]	C5 [mm]	C6 [mm]
Top S UC-M DN 25	125	249	421	363.5	301.5	241	180	110-130

Technické údaje MeiFlow Top S UC-M

Specifikace	
Rozměry VxŠxH [mm]	421 x 249 x 220
Připojení topného okruhu	G 1" F
Připojení rozdělovače/kotle	G 1 $^{1}/_{2}$" M
Osová vzdálenost [mm]	125
Maximální provozní teplota [°C]	110*

Vyhrazujeme si právo měnit design a technické specifikace našich výrobků.

Specifikace	
Povolený provozní tlak [PN]	6
Indikace teploty [°C]	0 - 120
Instalační délka čerpadla [mm]	180
Hodnota Kvs [m^3/h]	7.8
Montáž ponorného čidla ø5 mm	M10x1

*Závisí na použitém čerpadle.

MeiFlow Top S UC-SD oddělovací systém

K připojení topného okruhu odděleného od zbytku systému vytápění, např. v případě různých tlaků, médií nebo kvality vody.

Kompletní s oběhovým čerpadlem s tělesem z nerezové oceli, dva kulové kohouty (na zpětném potrubí s manuálně odstavitelnou zpětnou klapkou proti zpětnému toku), dva kontaktní teploměry integrované do rukojeti kulového kohoutu (indikovaný rozsah 0–120 °C), kompaktní výměník tepla s 20, 26 nebo 30 deskami, 2 odvzdušňovací ventily, bezpečnostní skupina s pojistným ventilem Po 3 bar a tlakoměrem do 4 bar, 1 plnicí a vypouštěcí kohout, nástěnný držák, designová EPP izolace, šroubení pro primární okruh s vnitřním, volitelně vnějším závitem, včetně sady přípojek pro expanzní nádobu se servisním armaturou MAG, montáž ponorného čidla do potrubí.

- Čerpadlo: Alpha2 25-60 N (těleso z nerezové oceli), včetně připojovacího kabelu.
- Výměník tepla: Materiál desek pájecí měď W-No. 1.4401 (99,9 %).
- Součásti vyrobeny z nerezové oceli, mosazi, EPP izolace.
- Materiál těsnění: PTFE, EPDM.

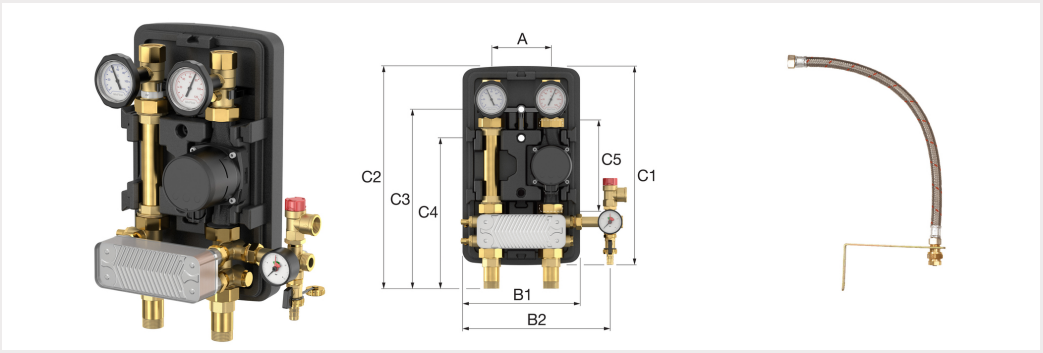

Typ	Provedení	Připojení			Objednací číslo
		DN	"		
Top S UC-SD 20 desek	s Grundfos Alpha 2.1 25-60N, 20 desek	25	G 1" F	1	M45911.222
Top S UC-SD 30 desek	s Grundfos Alpha 2.1 25-60N, 30 desek	25	G 1" F	1	M45911.302

Rozměry MeiFlow Top S UC-SD

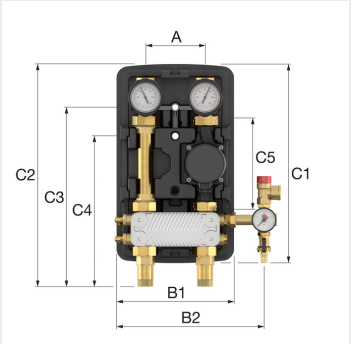

Typ	Rozměry							
	A [mm]	B1 [mm]	B2 [mm]	C1 [mm]	C2 [mm]	C3 [mm]	C4 [mm]	C5 [mm]
Top S UC-SD 20 / 30	125	249	309	421	470	376.5	316	180

Vyhrazujeme si právo měnit design a technické specifikace našich výrobků.

Technické údaje MeiFlow Top S UC-SD

Specifikace	20 desek	30 desek
Horní připojení	G 1" F	G 1" F
Dolní přípojení	G 1" F nebo G 1 ½" M	G 1" F nebo G 1 ½" M
Maximální výkon primární 65/40 °C, sekundární 35/50 °C [kW]	27	31
Osová vzdálenost [mm]	125	125
Maximální teplota [°C]	95	95
Povolený provozní tlak [PN]	6	6
Rozměry VxŠxH [mm]	421 x 249 x 220	421 x 249 x 220
Indikace teploty [°C]	0 - 120	0 - 120

1) Výkon P při 10 K / 15 K teplotního spádu a 2 mVS zbytkového tlaku.

MeiFlow Top S UC-CS čerpadlové skupiny s odlučovačem nečistot

Pro nesměšovaný topný okruh pro rozdělovače do 70 kW nebo vhodný pro instalaci na stěnu.

Kompletní s oběhovým čerpadlem nebo bez něj, integrovaný odlučovač nečistot Flamco Clean Smart, dva kulové kohouty (na zpětném potrubí s manuálně odstavitelnou zpětnou klapkou proti zpětnému toku), montáž ponorného čidla do potrubí, dva kontaktní teploměry integrované do rukojeti kulového kohoutu (indikovaný rozsah 0–120 °C), přívodní potrubí vpravo (nelze prohodit), designová EPP izolace, včetně nástěnného držáku.

Odlučovač nečistot Flamco Clean Smart odstraňuje z vody v systému i ty nejmenší částečky nečistot a magnetitu (součástí dodávky).



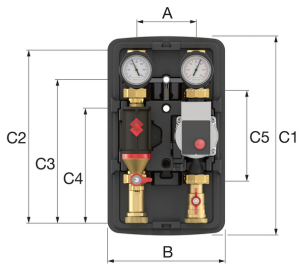



Typ	Provedení	Připojení (horní)			Objednací číslo
		DN	"		
Top S UC-CS DN 25	bez čerpadla	25	G 1" F	1	M66911CEA
Top S UC-CS DN 25	s Grundfos Alpha 2.1 25-60	25	G 1" F	1	M66911.30C
Top S UC-CS DN 25	s Grundfos UPM3 Hybrid 25-70*	25	G 1" F	1	M66911.36C
Top S UC-CS DN 25	s Wilo Yonos PICO Plus 25/1-6	25	G 1" F	1	M66911.10CWI
Top S UC-CS DN 25	s Wilo Stratos PICO Plus 25/1-6	25	G 1" F	1	M66911.32CWI
Top S UC-CS DN 32	bez čerpadla	32	G 1 ¼" F	1	M66912CEA
Top S UC-CS DN 32	s Grundfos Alpha 2.1 32-60	32	G 1 ¼" F	1	M66912.30C
Top S UC-CS DN 32	s Grundfos UPM3 Hybrid 32-70*	32	G 1 ¼" F	1	M66912.36C
Top S UC-CS DN 32	s Wilo Yonos PICO Plus 30/1-6	32	G 1 ¼" F	1	M66912.10CWI

*Volitelně je k dispozici signální kabel PWM.

Vyhrazujeme si právo měnit design a technické specifikace našich výrobků.

Rozměry MeiFlow Top S UC-CS

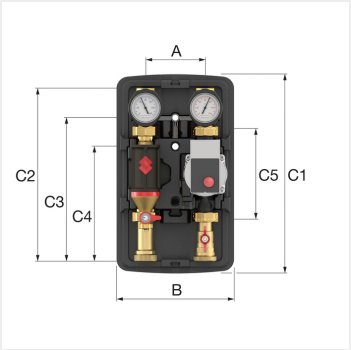

Typ	Rozměry						
	A [mm]	B [mm]	C1 [mm]	C2 [mm]	C3 [mm]	C4 [mm]	C5 [mm]
Top S UC-CS DN 25 / DN 32	125	249	421	363.5	301.5	241	180

Technické údaje MeiFlow Top S UC-CS

Specifikace	DN 25	DN 32
Rozměry VxŠxH [mm]	421 x 249 x 220	421 x 249 x 220
Horní připojení	G 1" F	G 1 $^{1}/_{4}$" F
Dolní přípojení	G 1 $^{1}/_{2}$" M	G 1 $^{1}/_{2}$" M
Osová vzdálenost [mm]	125	125
Maximální provozní teplota [°C]	110*	110*
Povolený provozní tlak [PN]	6	6
Indikace teploty [°C]	0 - 120	0 - 120
Součásti vyrobeny z	Ocel, mosaz, EPP izolace	Ocel, mosaz, EPP izolace
Materiály těsnění	PTFE, EPDM	PTFE, EPDM
Instalovaná délka čerpadla [mm]	180	180
Hodnota Kvs [m^3/h]	6.7	6.9
Montáž ponorného čidla ø5 mm	M10x1	M10x1

*Závisí na použitém čerpadle.

Vyhrazujeme si právo měnit design a technické specifikace našich výrobků.

MeiFlow Top S UC-X čerpadlové skupiny

Čerpadlové skupiny pro chlazení s parotěsnou izolací.

Pro nesměšovaný topný okruh a plnění zásobníku pro rozdělovače až 70 kW nebo vhodný pro instalaci na stěnu.

Kompletní s oběhovým čerpadlem nebo bez něj, dva kulové kohouty (na zpětném potrubí s manuálně odstavitelnou zpětnou klapkou proti zpětnému toku), montáž ponorného čidla do potrubí, dva kontaktní teploměry integrované do rukojeti kulového kohoutu (indikovaný rozsah 0–120 °C), kulový kohout čerpadla se nachází pod čerpadlem, vysoce kvalitní designová EPP izolace, včetně nástěnného držáku, lze prohodit přívodní a zpětnou stranu potrubí.

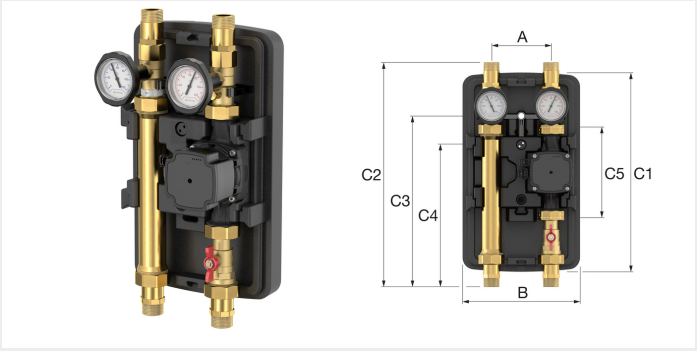

Typ	Provedení	Připojení (horní)			Objednací číslo
		DN	"		
Top S UC-X DN 25	bez čerpadla	25	G 1" M	1	M66911KEA
Top S UC-X DN 25	s Grundfos UPM3K Hybrid 25-70*	25	G 1" M	1	M66911.36K

*Volitelně je k dispozici signální kabel PWM.

Rozměry MeiFlow Top S UC-X

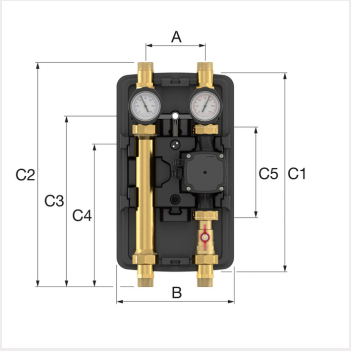

Typ	Rozměry						
	A [mm]	B [mm]	C1 [mm]	C2 [mm]	C3 [mm]	C4 [mm]	C5 [mm]
Top S UC-X DN 25	125	249	421	471	359	296	180

Technické údaje MeiFlow Top S UC-X / MC-X

Specifikace	UC-X	MC-X
Rozměry VxŠxH [mm]	421 x 249 x 220	421 x 249 x 220
Horní připojení	G 1" M	G 1" M
Dolní přípojení	G 1 $^{1}/_{2}$" M	G 1 $^{1}/_{2}$" M
Osová vzdálenost [mm]	125	125
Povolený provozní tlak [PN]	6	6

Vyhrazujeme si právo měnit design a technické specifikace našich výrobků.

Specifikace	UC-X	MC-X
Teploměry	0 - 120 °C	0 - 120 °C
Součásti vyrobeny z	Ocel, mosaz, EPP izolace	Ocel, mosaz, EPP izolace
Materiály těsnění	PTFE, EPDM	PTFE, EPDM
Instalační délka čerpadla [mm]	180	180
Hodnota Kvs [m^3/h]	7.8	5.8
Montáž ponorného čidla ø5 mm	M10x1	M10x1

Poznámka: Přívodní potrubí je standardně na pravé straně.

MeiFlow Top S MC čerpadlové skupiny

Pro směšovaný topný okruh pro rozdělovače do 70 kW nebo vhodný pro instalaci na stěnu.

Kompletní s oběhovým čerpadlem nebo bez něj, včetně rohového konektoru, dva kulové kohouty (na zpětném potrubí s manuálně nastavitelnou zpětnou klapkou proti zpětnému toku), montáž čidla do potrubí, dva kontaktní teploměry integrované do rukojeti kulového kohoutu (indikovaný rozsah 0–120 °C), 3cestný směšovač ve tvaru T s nastavitelným obtokem, vysoce kvalitní designová EPP izolace, včetně nástěnného držáku, lze prohodit přívodní a zpětnou stranu potrubí, servomotor samostatně (volitelný).

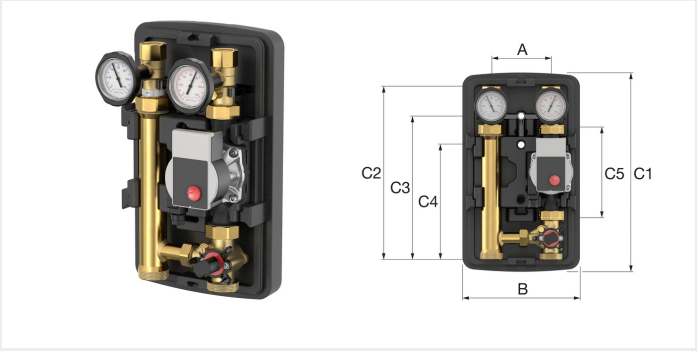

Typ	Provedení	Připojení (horní)			Objednací číslo
		DN	"		
Top S MC DN 25	bez čerpadla	25	G 1" F	1	M66931EA
Top S MC DN 25	bez čerpadla, se servomotorem	25	G 1" F	1	M66931EAM
Top S MC DN 25	s Grundfos Alpha 2.1 25-60	25	G 1" F	1	M66931.30
Top S MC DN 25	s Grundfos UPM3 Hybrid 25-70*	25	G 1" F	1	M66931.36
Top S MC DN 25	s Wilo Yonos PICO Plus 25/1-6	25	G 1" F	1	M66931.10WI
Top S MC DN 25	s Wilo Stratos PICO Plus 25/1-6	25	G 1" F	1	M66931.32WI
Top S MC DN 25	s Grundfos Alpha 2.1 25-60, se servomotorem	25	G 1" F	1	M66931.30M
Top S MC DN 25	s Grundfos UPM3 Hybrid 25-70*, se servomotorem	25	G 1" F	1	M66931.36M
Top S MC DN 32	bez čerpadla	32	G 1 1/4" F	1	M66932EA
Top S MC DN 32	s Grundfos Alpha 2.1 32-60	32	G 1 1/4" F	1	M66932.30
Top S MC DN 32	s Grundfos UPM3 Hybrid 32-70*	32	G 1 1/4" F	1	M66932.36
Top S MC DN 32	s Wilo Yonos PICO Plus 30/1-6	32	G 1 1/4" F	1	M66932.10WI

Poznámka: Přívodní potrubí je standardně na pravé straně.
*Volitelně je k dispozici signální kabel PWM.

Vyhrazujeme si právo měnit design a technické specifikace našich výrobků.

Rozměry MeiFlow Top S MC

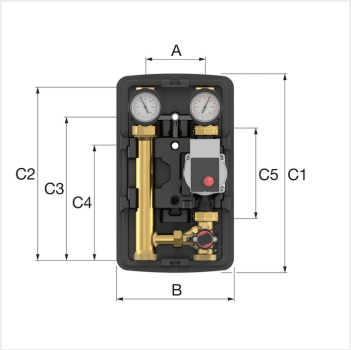

Typ	Rozměry						
	A [mm]	B [mm]	C1 [mm]	C2 [mm]	C3 [mm]	C4 [mm]	C5 [mm]
Top S MC DN 25 / DN 32	125	249	421	363.5	301.5	241	180

Technické údaje MeiFlow Top S MC

Specifikace	DN 25	DN 32
Rozměry VxŠxH [mm]	421 x 249 x 220	421 x 249 x 220
Horní připojení	G 1" F	G 1 $^{1}/_{4}$" F
Dolní přípojení	G 1 $^{1}/_{2}$" M	G 1 $^{1}/_{2}$" M
Osová vzdálenost [mm]	125	125
Maximální provozní teplota [°C]	110*	110*
Povolený provozní tlak [bar]	6	6
Teploměry [°C]	0 - 120	0 - 120
Součásti vyrobeny z	Ocel, mosaz, EPP izolace	Ocel, mosaz, EPP izolace
Materiály těsnění	PTFE, EPDM	PTFE, EPDM
Instalační délka čerpadla [mm]	180	180
Hodnota Kvs [m^3/h]	5.8	6.0
Montáž ponorného čidla ø5 mm	M10x1	M10x1

*Závisí na použitém čerpadle.

MeiFlow Top S MC-L, dlouhá verze

Pro směšovaný topný okruh pro rozdělovače do 70 kW nebo vhodný pro instalaci na stěnu.

Kompletní s oběhovým čerpadlem nebo bez něj, včetně rohového konektoru, dva kulové kohouty (na zpětném potrubí s manuálně odstavitelnou zpětnou klapkou proti zpětnému toku), montáž ponorného čidla do potrubí, dva kontaktní teploměry integrované do rukojeti kulového kohoutu (indikovaný rozsah 0–120 °C), trojcestný směšovač ve tvaru T s nastavitelným obtokem, vysoce kvalitní designová EPP izolace, včetně nástěnného držáku, lze prohodit přívodní a zpětnou stranu potrubí, servomotor samostatně (volitelný).

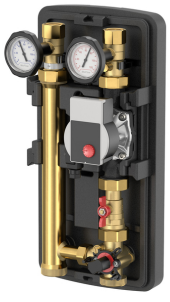

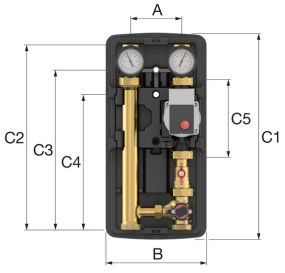



Vyhrazujeme si právo měnit design a technické specifikace našich výrobků.

Typ	Provedení	Připojení (horní)		Servomotor		Objednací číslo
		DN	"			
Top S MC-L M DN 25	bez čerpadla	25	G 1" F	✓	1	M66935EAM
Top S MC-L M DN 25	bez čerpadla	32	G 1 1/4" F	-	1	M66936EA
Top S MC-L M DN 25	s Grundfos Alpha 2.1 25-60, se servomotorem	25	G 1" F	✓	1	M66935.30M
Top S MC-L M DN 25	s Grundfos UPM3 Hybrid 25-70*, se servomotorem	25	G 1" F	✓	1	M66935.36M
Top S MC-L M DN 25	s Wilo Yonos PICO Plus 25/1-6, se servomotorem	25	G 1" F	✓	1	M66935.10WIM
Top S MC-L M DN 25	s Wilo Stratos PICO Plus 25/1-6, se servomotorem	25	G 1" F	✓	1	M66935.32WIM

Poznámka: Přívodní potrubí je standardně na pravé straně.
*Volitelně je k dispozici signální kabel PWM.

Rozměry MeiFlow Top S MC-L

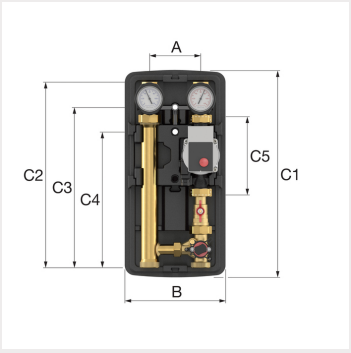

Typ	Rozměry						
	A [mm]	B [mm]	C1 [mm]	C2 [mm]	C3 [mm]	C4 [mm]	C5 [mm]
Top S MC-L DN 25	125	249	511	363.5	391.5	331	180
Top S MC-L DN 32	125	249	511	363.5	391.5	331	180

MeiFlow Top S MC-W čerpadlové skupiny

Pro směšované topné okruhy s ekvitermním regulátorem.

Kompletní s oběhovým čerpadlem nebo bez něj, včetně rohového konektoru, servomotor s integrovaným ekvitermním regulátorem, včetně montážní sady. Směšovač se servomotorem (230 V~, 50 Hz, doba chodu 120 s, 90°, 6 Nm). Intuitivní obsluha a grafický displej pro snazší monitorování při používání. Včetně čidla teploty v potrubí a čidla venkovní teploty. Ponorné čidlo je montováno do potrubí, lze prohodit přívodní a zpětnou stranu potrubí.

Teplota je z bezpečnostních důvodů omezena příložným čidlem teploty (STW). Čerpadlo se odstaví, pokud je překročena nastavená teplota přívodu.



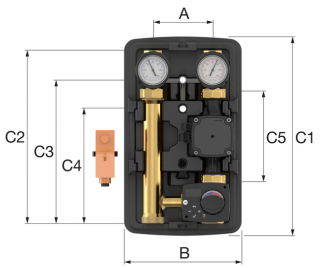

Vyhrazujeme si právo měnit design a technické specifikace našich výrobků.

Typ	Provedení	Připojení (horní)			Objednací číslo
		DN	"		
Top S MC-W DN 25	bez čerpadla	25	G 1" F	1	M45991EA
Top S MC-W DN 25	s Grundfos Alpha 2.1 25-60	25	G 1" F	1	M45991.30
Top S MC-W DN 25	s Grundfos UPM3 Hybrid 25-70*	25	G 1" F	1	M45991.36
Top S MC-W DN 25	s Wilo Yonos PICO Plus 25/1-6	25	G 1" F	1	M45991.10WI
Top S MC-W DN 25	s Wilo Stratos PICO Plus 25/1-6	25	G 1" F	1	M45991.32WI

*Volitelně je k dispozici signální kabel PWM.

Rozměry MeiFlow Top S MC-W

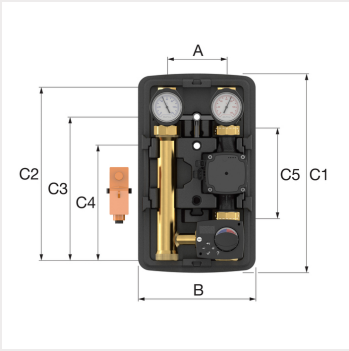

Typ	Rozměry						
	A [mm]	B [mm]	C1 [mm]	C2 [mm]	C3 [mm]	C4 [mm]	C5 [mm]
Top S MC-W DN 25	125	249	421	363.5	301.5	241	180

Technické údaje MeiFlow Top S MC-W

Specifikace	
Rozměry VxŠxH [mm]	421 x 249 x 220
Připojení topného okruhu	G 1" F
Připojení rozdělovače / kotle	G 1 $^{1}/_{2}$" M
Osová vzdálenost [mm]	125
Maximální provozní teplota [°C]	110*
Povolený provozní tlak [PN]	6
Zobrazení teploty [°C]	0 - 120
Instalační délka čerpadla [mm]	180
Hodnota Kvs [m^3/h]	5.8
Montáž ponorného čidla ø5 mm	M10x1

*Závisí na použitém čerpadle.

Vyhrazujeme si právo měnit design a technické specifikace našich výrobků.

MeiFlow Top S MC-M čerpadlové skupiny

Čerpadlová skupina pro směšovaný topný okruh s mezikusem pro měřič tepla o délce 110 a 130 mm, kompletní s oběhovým čerpadlem nebo bez něj, včetně rohového konektoru kabelu. Instalační sestava pro měřič tepla včetně teleskopu, potrubí, připojovacích šroubení, jímky pro ponorné čidlo, lze prohodit přívodní a zpětnou stranu potrubí.

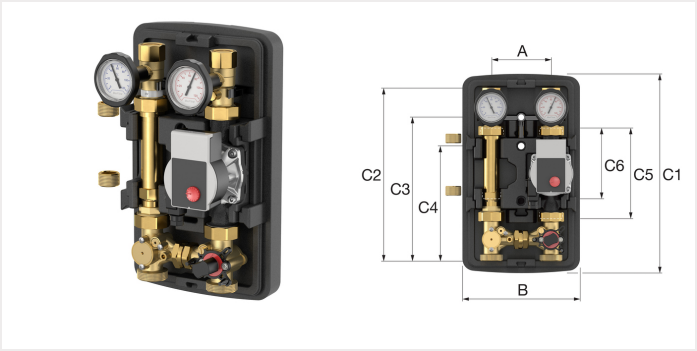

Typ	Provedení	Připojení (horní)			Objednací číslo
		DN	"		
Top S MC-M DN 25	bez čerpadla	25	G 1" F	1	M66931ZEA
Top S MC-M DN 25	s Grundfos Alpha 2.1 25-60	25	G 1" F	1	M66931.30Z
Top S MC-M DN 25	s Grundfos UPM3 Hybrid 25-70*	25	G 1" F	1	M66931.36Z
Top S MC-M DN 25	s Wilo Yonos PICO Plus 25/1-6	25	G 1" F	1	M66931.10ZWI
Top S MC-M DN 25	s Wilo Stratos PICO Plus 25/1-6	25	G 1" F	1	M66931.32ZWI

Poznámka: Přívodní potrubí je standardně na pravé straně.
*Volitelně jsou k dispozici signální kabel PWM a vhodný tepelný průtokoměr.

Rozměry MeiFlow Top S MC-M

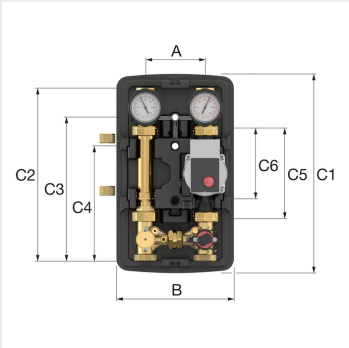

Typ	Rozměry							
	A [mm]	B [mm]	C1 [mm]	C2 [mm]	C3 [mm]	C4 [mm]	C5 [mm]	C6 [mm]
Top S MC-M DN 25	125	249	421	363.5	301.5	241	180	110-130

Technické údaje MeiFlow Top S MC-M

Specifikace	
Rozměry VxŠxH [mm]	421 x 249 x 220
Připojení topného okruhu	G 1" F
Připojení rozdělovače/kotle	G 1 $^{1}/_{2}$" M
Osová vzdálenost [mm]	125
Maximální provozní teplota [°C]	110*

Vyhrazujeme si právo měnit design a technické specifikace našich výrobků.

Specifikace	
Povolený provozní tlak [PN]	6
Indikace teploty [°C]	0 - 120
Instalační délka čerpadla [mm]	180
Hodnota Kvs [m^3/h]	5.8
Montáž ponorného čidla ø5 mm	M10x1

*Závisí na použitém čerpadle.

MeiFlow Top S MC-CV souprava pro regulaci konstantní teploty

Čerpadlová skupina se servomotorem s elektronickou regulací

Pro směšovaný topný okruh s regulací konstantní teploty přívodu. Požadovaná teplota se nastavuje přímo na servomotoru. Příložný termostat, který je součástí dodávky, je bezpečnostní čidlo teploty.

Kompletní s oběhovým čerpadlem nebo bez něj, včetně rohového konektoru, dva kulové kohouty (na zpětném potrubí s manuálně odstavitelnou zpětnou klapkou proti zpětnému toku), dva kontaktní teploměry integrované do rukojeti kulového kohoutu (indikovaný rozsah 0–120 °C), trojcestný směšovač ve tvaru T s nastavitelným obtokem, servomotor (230 V~, 50 Hz, 6 Nm) s integrovanou regulací teploty (rozsah nastavení 0 °C – 95 °C) a čidlem teploty v potrubí, montáž ponorného čidla do přívodního potrubí, designová EPP izolace, včetně nástěnného držáku, lze prohodit přívodní a zpětnou stranu potrubí.

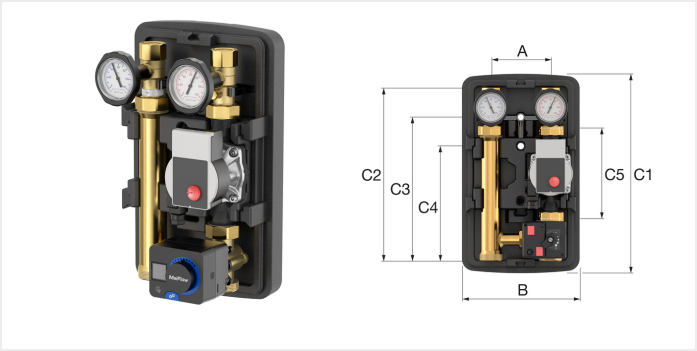

Typ	Provedení	Připojení (horní)			Objednací číslo
		DN	"		
Top S MC-CV DN 25	bez čerpadla	25	G 1" F	1	M45990EA
Top S MC-CV DN 25	s Wilo Stratos PICO Plus 25/1-6	25	G 1" F	1	M45990.32WI
Top S MC-CV DN 25	s Grundfos Alpha 2.1 25-60	25	G 1" F	1	M45990.30
Top S MC-CV DN 25	s Grundfos UPM3 Hybrid 25-70*	25	G 1" F	1	M45990.36
Top S MC-CV DN 25	s Wilo Yonos PICO Plus 25/1-6	25	G 1" F	1	M45990.10WI

Poznámka: Přívodní potrubí je standardně na pravé straně.
*Volitelně jsou k dispozici signální kabel PWM a vhodný tepelný průtokoměr.

Rozměry MeiFlow Top S MC-CV

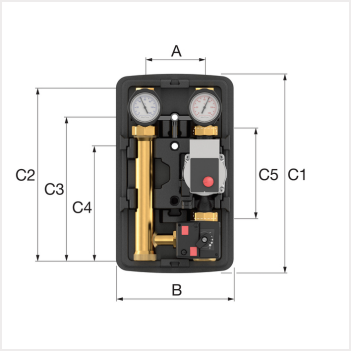

Vyhrazujeme si právo měnit design a technické specifikace našich výrobků.

Typ	Rozměry						
	A [mm]	B [mm]	C1 [mm]	C2 [mm]	C3 [mm]	C4 [mm]	C5 [mm]
Top S MC-CV DN 25	125	249	421	363.5	301.5	241	180

Technické údaje MeiFlow Top S MC-CV

Specifikace	
Rozměry VxŠxH [mm]	421 x 249 x 220
Připojení topného okruhu	G 1" F
Přípojka rozdělovače/kotle	G 1 1/2" M
Osová vzdálenost [mm]	125
Maximální provozní teplota [°C]	110*
Povolený provozní tlak [PN]	6
Indikace teploty [°C]	0 - 120
Instalační délka čerpadla [mm]	180
Hodnota Kvs [m^3/h]	5.8
Montáž ponorného čidla ø5 mm	M10x1

*Závisí na použitém čerpadle.

MeiFlow Top S MC-CS čerpadlové skupiny s odlučovačem nečistot

Pro směšovaný topný okruh pro rozdělovače do 70 kW nebo vhodný pro instalaci na stěnu.

Kompletní s oběhovým čerpadlem nebo bez něj, včetně rohového konektoru, integrovaný odlučovač nečistot Flamco Clean Smart, dva kulové kohouty (na zpětném potrubí s manuálně odstavitelnou zpětnou klapkou proti zpětnému toku), montáž ponorného čidla do potrubí, dva kontaktní teploměry integrované do rukojeti kulového kohoutu (indikovaný rozsah 0–120 °C), trojcestný směšovač ve tvaru T s plynule nastavitelným obtokem, servomotor (230 V~, 50 Hz, 6 Nm), přívodní potrubí vpravo (nelze prohodit), designová EPP izolace, včetně nástěnného držáku.

Odlučovač nečistot Flamco Clean Smart odstraňuje z vody v systému i ty nejmenší částečky nečistot a magnetitu (součástí dodávky).

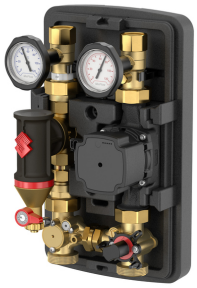

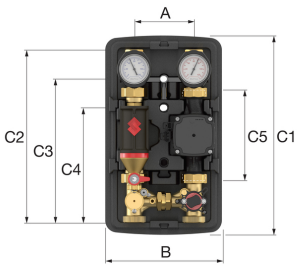





Typ	Provedení	Připojení (horní)			Objednací číslo
		DN	"		
Top S MC-CS M DN 25	bez čerpadla	25	G 1" F	1	M66931CEAM
Top S MC-CS M DN 25	s Grundfos Alpha 2.1 25-60	25	G 1" F	1	M66931.30CM
Top S MC-CS M DN 25	s Grundfos UPM3 Hybrid 25-70*	25	G 1" F	1	M66931.36CM
Top S MC-CS M DN 25	s Wilo Yonos PICO Plus 25/1-6	25	G 1" F	1	M66931.10CWIM
Top S MC-CS M DN 25	s Wilo Stratos PICO Plus 25/1-6	25	G 1" F	1	M66931.32CWIM
Top S MC-CS M DN 32	bez čerpadla	32	G 1 1/4" F	1	M66932CEAM
Top S MC-CS M DN 32	s Grundfos Alpha 2.1 32-60	32	G 1 1/4" F	1	M66932.30CM
Top S MC-CS M DN 32	s Grundfos UPM3 Hybrid 32-70*	32	G 1 1/4" F	1	M66932.36CM
Top S MC-CS M DN 32	s Wilo Yonos PICO Plus 30/1-6	32	G 1 1/4" F	1	M66932.10CWIM

*Volitelně je k dispozici signální kabel PWM.

Vyhrazujeme si právo měnit design a technické specifikace našich výrobků.

Rozměry MeiFlow Top S MC-CS

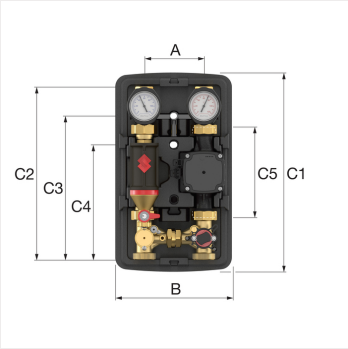

Typ	Rozměry						
	A [mm]	B [mm]	C1 [mm]	C2 [mm]	C3 [mm]	C4 [mm]	C5 [mm]
Top S MC-CS DN 25 / 32	125	249	421	363.5	301.5	241	180

Technické údaje MeiFlow Top S MC-CS

Specifikace	DN 25	DN 32
Rozměry VxŠxH [mm]	421 x 249 x 220	421 x 249 x 220
Horní připojení	G 1" F	G 1 1/4" F
Dolní přípojení	G 1 1/2" M	G 1 1/2" M
Osová vzdálenost [mm]	125	125
Maximální provozní teplota [°C]	110*	110*
Povolený provozní tlak [PN]	6	6
Indikace teploty [°C]	0 - 120	0 - 120
Součásti vyrobeny z	Ocel, mosaz, EPP izolace	Ocel, mosaz, EPP izolace
Materiály těsnění	PTFE, EPDM	PTFE, EPDM
Instalační délka čerpadla [mm]	180	180
Hodnota Kvs [m^3/h]	4.4	4.6
Montáž ponorného čidla ø5 mm	M10x1	M10x1

*Závisí na použitém čerpadle.

Vyhrazujeme si právo měnit design a technické specifikace našich výrobků.

MeiFlow Top S MC-X čerpadlové skupiny

Čerpadlové skupiny pro chlazení s parotěsnou izolací.

Pro směšovaný topný okruh pro rozdělovače do 70 kW nebo vhodný pro instalaci na stěnu.

Kompletní s oběhovým čerpadlem nebo bez něj, včetně rohového konektoru, dva kulové kohouty (na zpětném potrubí s manuálně odstavitelnou zpětnou klapkou proti zpětnému toku), montáž ponorného čidla do potrubí, dva kontaktní teploměry integrované do rukojeti kulového kohoutu (indikovaný rozsah 0–120 °C), 3cestný směšovač ve tvaru T s nastavitelným obtokem, vysoce kvalitní designová EPP izolace, včetně nástěnného držáku, lze prohodit přívodní a zpětnou stranu potrubí, servomotor samostatně (volitelný).

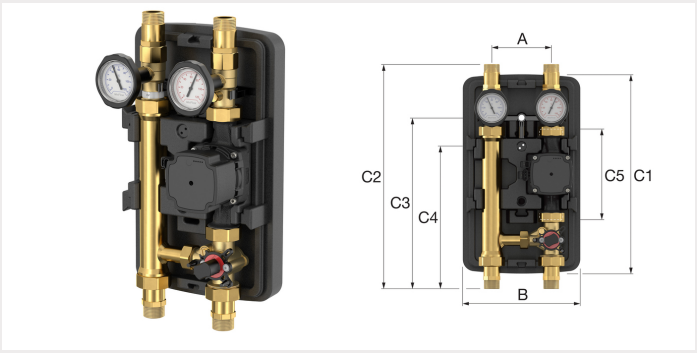

Typ	Provedení	Připojení (horní)			Objednací číslo
		DN	"		
Top S MC-X DN 25	bez čerpadla	25	G 1" M	1	M66931KEA
Top S MC-X DN 25	s Grundfos UPM3K Hybrid 25-70*	25	G 1" M	1	M66931.36K

*Volitelně je k dispozici signální kabel PWM.

Rozměry MeiFlow Top S MC-X

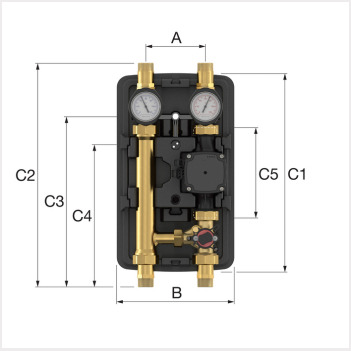

Typ	Rozměry						
	A [mm]	B [mm]	C1 [mm]	C2 [mm]	C3 [mm]	C4 [mm]	C5 [mm]
Top S MC-X DN 25	125	249	421	471	359	296	180

Vyhrazujeme si právo měnit design a technické specifikace našich výrobků.

MeiFlow Top S RLB souprava pro ochranu kotle proti nízkoteplotní korozi (provedení 2 větve)

U kotlů na tuhá paliva se na zpětném potrubí používá souprava proti nízkoteplotní korozi, aby nedocházelo k zanášení dehtem. Tato tepelně izolovaná a hořlavá vrstva se tvoří při teplotách < 55 °C – 65 °C na součástech vystavených spalinám, pokud teploty klesnou pod rosný bod.

Pokud je zpětné potrubí kotle příliš studené, přívodní teplá voda se přimíchává prostřednictvím obtoku. Kotel na dřevo během vytápění rychle dosáhne požadované teploty nad rosným bodem. Teploměr na zpětném potrubí kotle umožňuje rychlou kontrolu fungování.

Kompletní s oběhovým čerpadlem nebo bez něj, včetně rohového konektoru, dva kulové kohouty (na zpětném potrubí s manuálně odstavitelnou zpětnou klapkou proti zpětnému toku), dva kontaktní teploměry integrované do rukojeti kulového kohoutu (indikovaný rozsah 0–120 °C), trojcestný směšovač ve tvaru T s nastavitelným obtokem, servomotor (230 V~, 50 Hz) s integrovanou regulací teploty (rozsah úpravy 0 °C – 95 °C) a čidlem teploty v potrubí, montáž ponorného čidla do potrubí, designová EPP izolace, včetně nástěnného držáku, lze prohodit přívodní a zpětnou stranu potrubí.

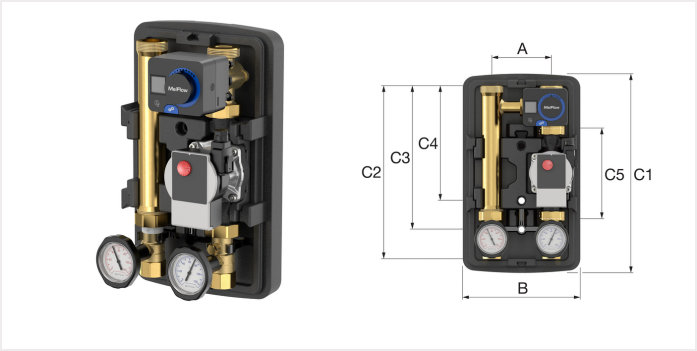

Typ	Provedení	Připojení			Objednací číslo
		DN	"		
Top S RLB DN 25	bez čerpadla	25	G 1" F	1	M45941EA
Top S RLB DN 25	s Wilo Yonos PICO Plus 25 / 1-6	25	G 1" F	1	M45941.32WI
Top S RLB DN 25	s Grundfos Alpha 2.1 25-60	25	G 1" F	1	M45941.30
Top S RLB DN 25	s Grundfos UPM3 Hybrid 25-70*	25	G 1" F	1	M45941.36
Top S RLB DN 25	s Wilo Yonos PICO Plus 25 / 1-6	25	G 1" F	1	M45941.10WI

*Volitelně je k dispozici signální kabel PWM.

Rozměry MeiFlow Top S RLB

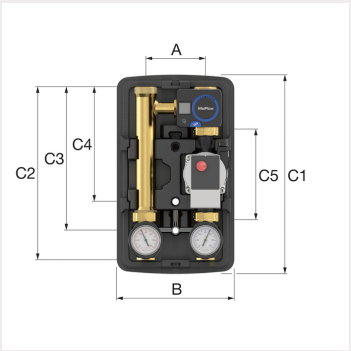

Typ	Rozměry						
	A [mm]	B [mm]	C1 [mm]	C2 [mm]	C3 [mm]	C4 [mm]	C5 [mm]
Top S RLB DN 25	125	249	421	363.5	301.5	241	180

Technické údaje MeiFlow Top S RLB

Vyhrazujeme si právo měnit design a technické specifikace našich výrobků.

Specifikace	DN 25
Rozměry VxŠxH [mm]	421 x 249 x 220
Připojení topného okruhu	G 1 $^{1}/_{2}$" M
Připojení kotle	G 1" F
Osová vzdálenost kotle [mm]	125
Maximální provozní teplota [°C]	110*
Povolený provozní tlak [PN]	6
Indikace teploty [°C]	0 - 120
Hodnota Kvs [m^3/h]	5.8
Instalační délka čerpadla [mm]	180
Montáž ponorného čidla ø5 mm	M10x1

*Závisí na použitém čerpadle.

MeiFlow Top S MF rozdělovače

Rozdělovač do 70 kW až pro 7 topných okruhů

S EPP izolací, nastavitelnými montážními konzolemi, každý s 2, 3 nebo 4 páry přípojek směřujícími vzhůru nebo dolů (lze použít také přípojky dole), pro montáž čerpadlových skupin (možnost univerzální kombinace čerpadlových skupin s osovou vzdáleností 125 mm), vhodný pro připojení potrubních sestav, včetně všech nezbytných šroubení a přípojek.

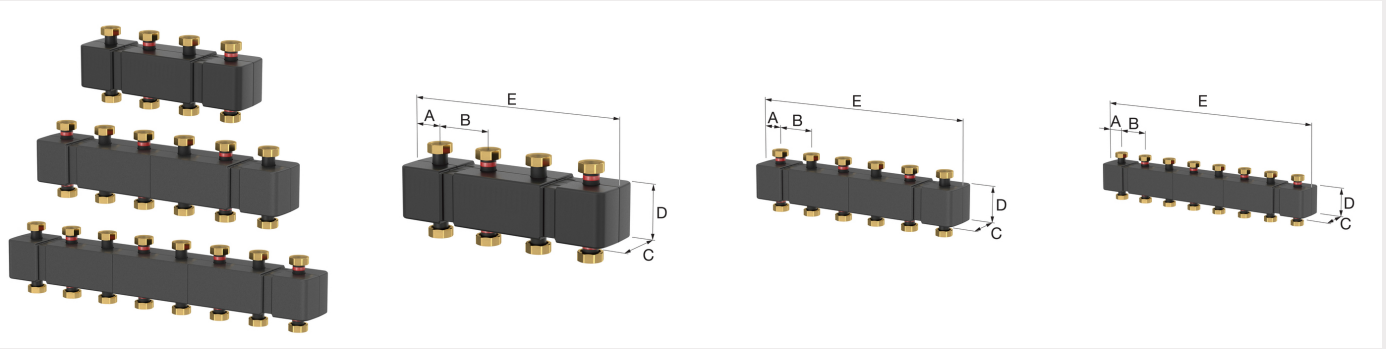

Typ	Pro max. počet topných okruhů	Provedení *	Rozměry						Objednací číslo
			A [mm]	B [mm]	C [mm]	D [mm]	E [mm]		
Top S MF pro 3 topné okruhy	3	Standard	62.5	125	135	178	500	1	M66301.920
Top S MF pro 5 topných okruhů	5	Standard	62.5	125	135	178	750	1	M66301.930
Top S MF pro 7 topných okruhů	7	Standard	62.5	125	135	178	1000	1	M66301.940

* Aplikační limit: 70 kW při ΔT = 20 K nebo 3 m3/h a 0,04 bar (primární).
Poznámka: U modelu "Standard" jsou na sobě komory přívodního a zpětného potrubí nezávislé. "Snížení diferenčního tlaku" pomocí otvorů v oddělovací přepážce.

Vyhrazujeme si právo měnit design a technické specifikace našich výrobků.

MeiFlow MFR3 servomotor s integrovanou regulací teploty

Servomotor MFR3 s integrovanou regulací teploty pro směšovací ventily vč. síťového napaječe s konektorem, teplotního čidla a montážní sady; grafický displej (240 x 240), asistent uvedení do provozu, 2 přednastavená hydraulická schémata pro regulaci pevné hodnoty nebo zvýšení zpětného toku. Pro přímé osazení na směšovač. Rychlá a snadná instalace díky předem zapojenému senzoru a napájecímu zdroji.

- Jmenovité napětí: 230 V, 50Hz
- Točivý moment: 6 Nm
- Doba chodu: 120 s
- Třída ochrany: IP42
- Teplotní rozsah: 0-50 °C
- Délka kabelu: 1,3 m
- Délka kabelu teplotního čidla: 0,5 m



Typ	Rozměry [mm]				Objednací číslo
	Výška	Šířka	Hloubka		
MeiFlow MFR3 s integrovanou regulací teploty	80	95	91	1	M66341.37

MeiFlow MWR3 servomotor s ekvitermní regulací teploty náběhu

Regulátor vytápění dle venkovní teploty pro směšované topné okruhy; včetně čidla teploty přívodu a venkovní teploty; kabelový vodič se servomotorem, síťový napaječ s konektorem 230V ~, 50 Hz, doba chodu 120 s / 90°, reverzibilní směr otáčení: 5 Nm. Nouzové ruční ovládání, ukazatel polohy, snímání teploty ø 6 × 25 mm s kabelem.

- Rychlá a snadná instalace díky předem zapojenému napájecímu zdroji
- Grafický displej s rozlišením 240 x 240
- Průvodce nastavením
- Předem zapojená propojovací lišta pro senzory a komunikaci

- Jmenovité napětí: 230 V, 50Hz
- Točivý moment: 5 Nm
- Doba chodu: 120 s
- Třída ochrany: IP42
- Teplotní rozsah: 0-50 °C
- Délka kabelu: 1,3 m



Vyhrazujeme si právo měnit design a technické specifikace našich výrobků.

Typ	Rozměry [mm]				Objednací číslo
	Výška	Šířka	Hloubka		
MeiFlow MWR3	80	95	91	1	M66341.12

Připojovací set pro přímé napojení čerpadlové skupiny na hydraulický stabilizátor S BG

pro přímé napojení čerpadlové skupiny na hydraulický stabilizátor S BG



Typ	Provedení		Objednací číslo
Připojovací set 1 1/2	1 1/2" M × 1 1/2" F	1	M66356.9

MeiTronic termostat pro servopohon s ekvitermní regulací

Digitální pokojová jednotka pro regulátor Meitronic W/K a servomotor MWR3 s ovládáním podle venkovní teploty, s LCD displejem pro snadné a pohodlné ovládání topného systému z obývacího pokoje.



Typ		Objednací číslo
MeiTronic RCD20	1	M66341.113

Vyhrazujeme si právo měnit design a technické specifikace našich výrobků.

Clony pro změnu hodnoty Kvs

Clona pro změnu hodnoty Kvs pro směšovače MeiFlow Top S.



Typ		Objednací číslo
Clona pro změnu hodnoty Kvs 2,9 *	1	M58041.047
Clona pro změnu hodnoty Kvs 5,5 *	1	M58041.048

* Změna hodnoty Kvs pro směšovač MeiFlow Top S.

Připojovací sety

Pro napojení čerpadlových skupin přímo ke kotli nebo na rozdělovač jiného výrobce

Pro připojení topného okruhu



Typ	Provedení		Objednací číslo
Připojovací set 1 ½ × 1	1 ½" F × 1" F	1	M66305.1
Připojovací set 1 ½ × 1 ¼	1 ½" F × 1 ¼" F	1	M66305.2
Šroubení se svěrným kroužkem	1" M x 28 mm	1	20400192
Šroubení se svěrným kroužkem	1 ¼" M x 35 mm	1	20400196

Vyhrazujeme si právo měnit design a technické specifikace našich výrobků.

Souprava pro připojení expanzní nádoby

S úhelníkovým držákem na stěnu pro přímé, flexibilní připojení ke zpětnému vedení.

Pro expanzní nádoby s maximálním průměrem 440 mm.

Skládá se z:

- hadice z ušlechtilé oceli Meiflex 3/4”, na obou stranách s plošným utěsněním, délka 700 mm
- 2 těsnění 3/4”
- servisní spojky MAG 3/4” (pro oddělení expanzní nádoby, aniž by bylo nutné systém vyprázdnit)
- úhelníkového držáku na stěnu vždy se dvěma šrouby, podložkami a hmoždinkami pro montáž na stěnu



Typ		Objednací číslo
Souprava pro připojení expanzní nádoby	1	M66326.11

Jímka MeiFlow Top S

Jímka M10x1 pro čerpadlovou skupinu MeiFlow Top S. Nepřímo ponořena. Pro teplotní čidlo 4 až 6 mm.



Typ	Provedení	Rozměry			Objednací číslo
		výška			
Jímka	M10 x 1	34,5	13	1	M90253.29

Technické údaje MeiFlow Top S MC-L

Vyhrazujeme si právo měnit design a technické specifikace našich výrobků.